EMCOMBREMENT (en mm)

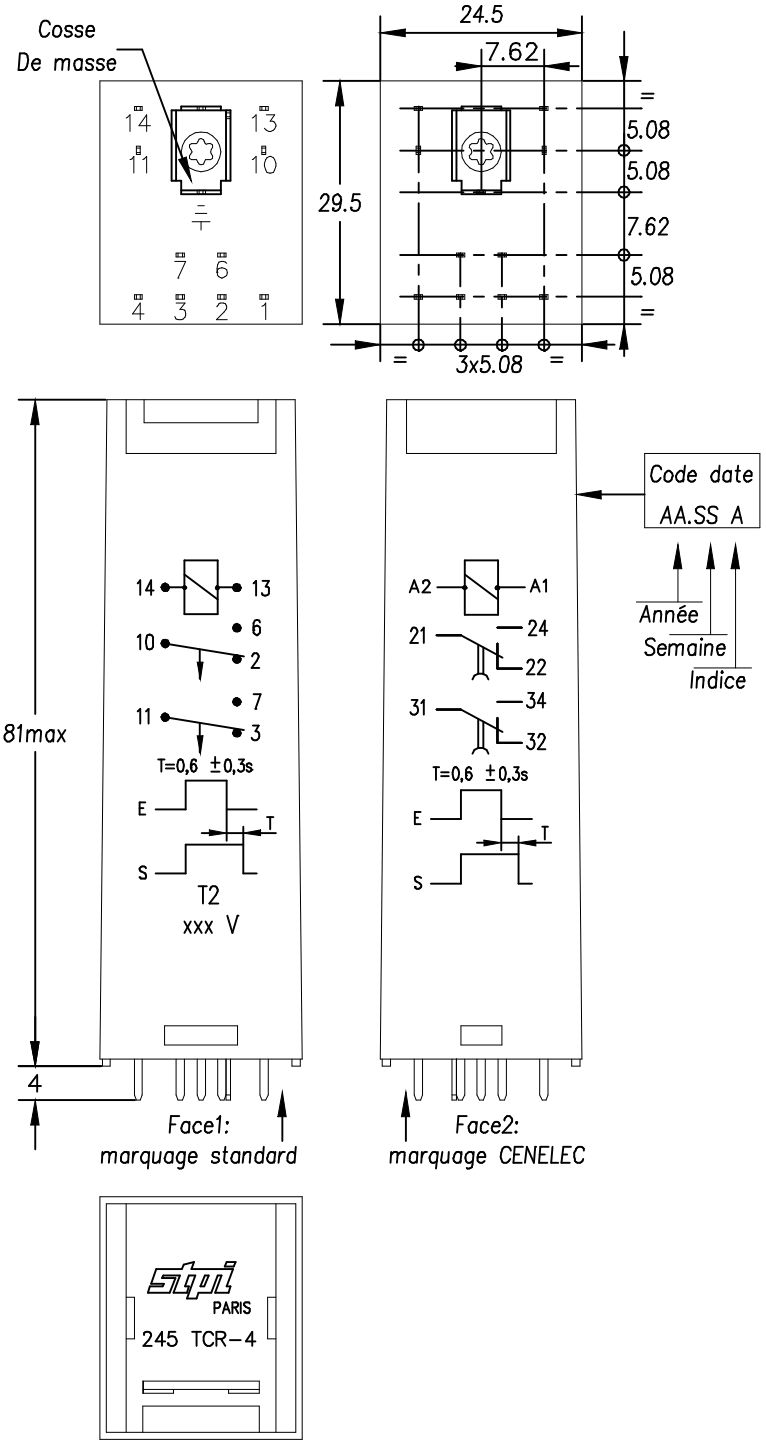

SCHEMA DE RACCORDEMENT

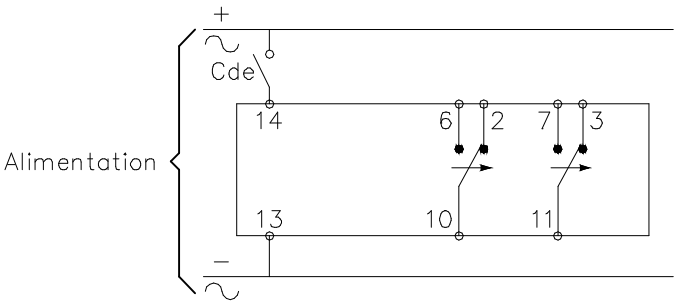

DIAGRAMMES DES TEMPS

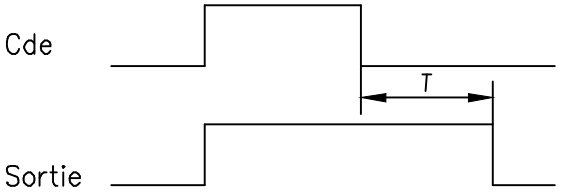

PARTICULARITES

Technologie : temporisation par capacité
Durée de la temporisation : 0.6s ±50%
Relais sous boîtier plastique, embrochable sur tous les supports 245 (veuillez nous contacter pour plus de renseignements sur les différents types de supports).
Relais temporisé avec détrompage :
(245 TCR-4 détrompage en forme L)
Le détrompage s'effectue en usine, par coupure de broches. Tous les temporisateurs détrompés sont en forme L.

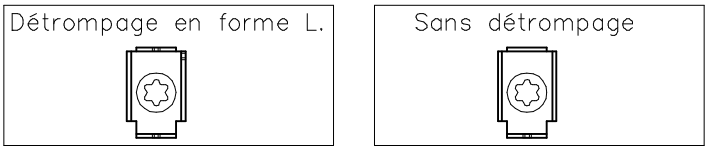

Codes de détrompage non utilisés

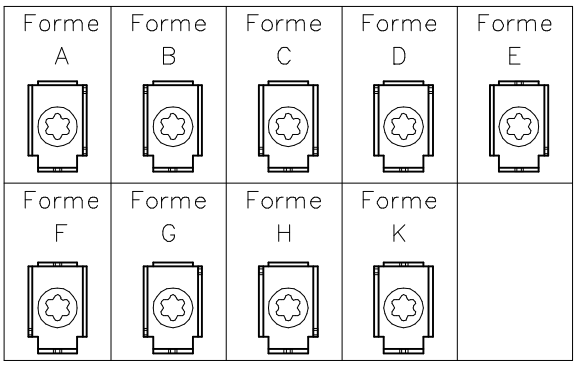

CARACTERISTIQUES

Nombre de contacts : 2 RT
Nature des contacts : Argent, allié doré
Pouvoir de coupure : 3A
Température ambiante de fonctionnement : −5°C +40°C
Température maximale de fonctionnement : −10°C +70°C
Température de stockage : −40°C +70°C
Consommation : 1.4W
Courant d'appel : 1A – 1s
Tensions d'alimentation usuelles :
24V 48V 110/127V, 220Vca, 220Vcc
Tolérance sur les tensions d'alimentation : +10%, −20%
Réitération, récupération : 1s

FC245/tempo/245 TCR

Ce plan est la PROPRIETE EXCLUSIVE de STPI.Il ne peut etre reproduit,utilisé ou communiqué qu'en stricte conformité d'autorisations expresses préalables

INDICE	NOTE	NATURE DE LA MODIFICATION	DATE
A	–	Mise à jour version non informatique	20-11-06

ECHELLE

DATE 20-11-06

17 Rue VICQ D'AZIR 75010 PARIS
Tél: 01 42 03 94 20 – Fax: 01 42 03 52 85

RELAIS TEMPORISE AU RELACHEMENT

245 TCR