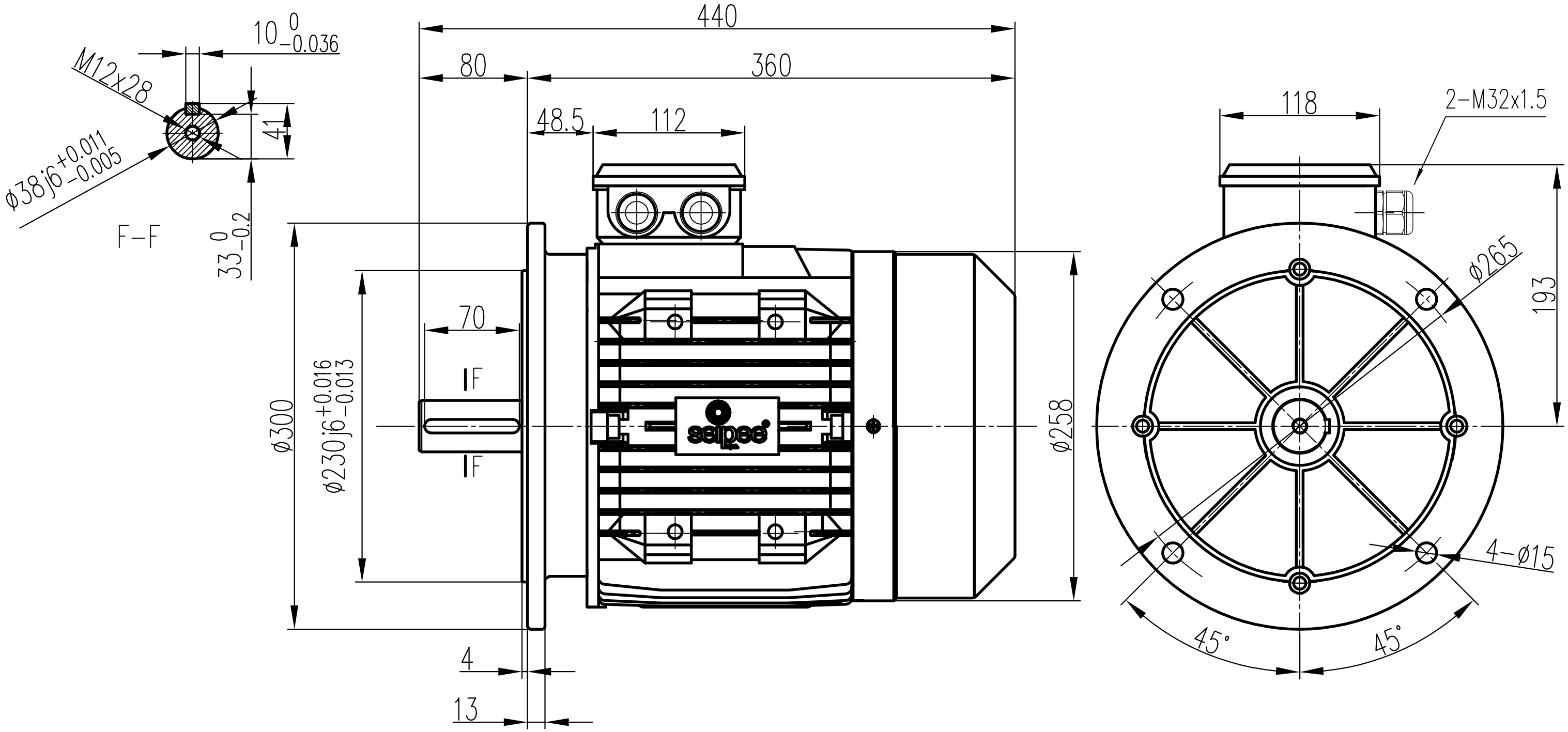seipee® s.p.a.	DIMENSIONALE / DIMENSIONS: JM 132Sa B5 Efficienza / Efficiency: IE3 2 - 6 Poli / Poles	LA RIPRODUZIONE ANCHE PARZIALE DEL DISEGNO E' VIETATA SENZA AUTORIZZAZIONE SCRITTA. BY TERMS OF LAW THIS DRAWING CANNOT BE REPRODUCED WITHOUT OUR WRITTEN AUTHORIZATION.
VIA S. FERRARI N° 4 41011 CAMPOGALLIANO (MODENA) ITALY E-MAIL: seipee@seipee.it INTERNET: www.seipee.it	VERIFICATO / CHECKED: M.S. APPROVATO / APPROVED: M.M. DATA / DATE: 05/03/2018 Rev. 0 SCALA / SCALE 1:1 (X)