KBT

MADE İN TURKEY

Konveyor Bant Sistemlerinde Güvenlik Çözümleri

Kollu Bant Kayma Şalteri
İpli Acil Durdurma Şalteri

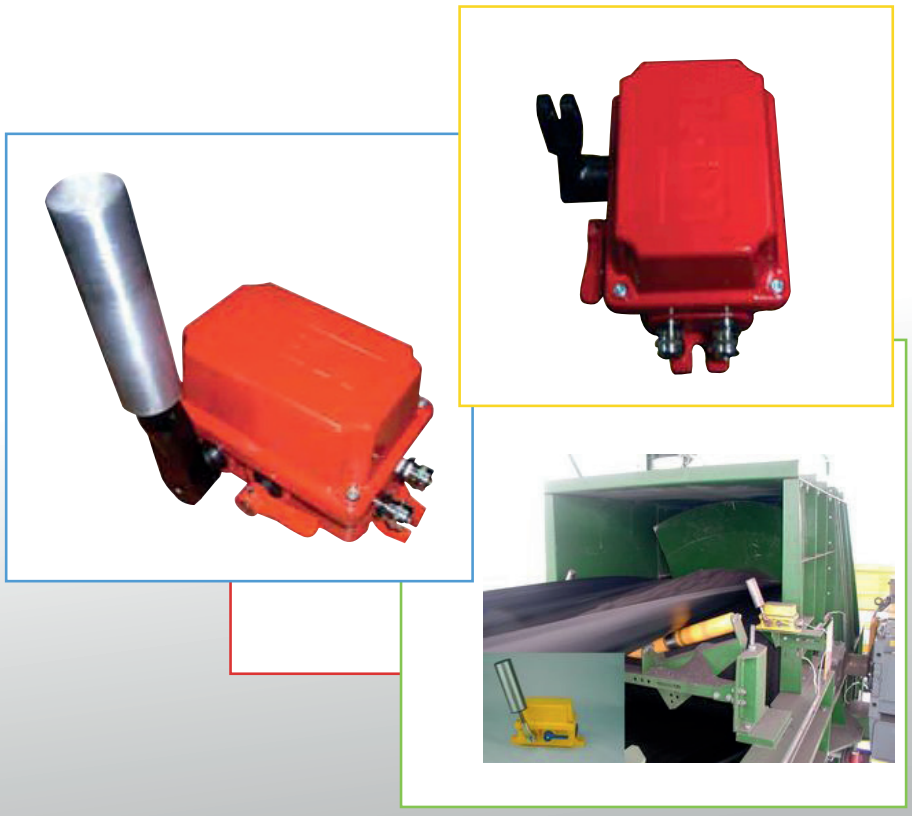

KBT

MADE İN TURKEY

NSR22-PR serisi KBT şalterlerin tasarımı ağır sanayi şartlarına %100 uyumludur.
Alüminyumdan yapılmış mahfazalar ile uzun yıllar boyunca güvenilir hizmet sunma garantisi verir

İpli şalterler, maksimum 2x50 metre uzunluğundaki bir çelik halata monte edilen çift tarafalı kullanım içindir. Bu iplerden birini çekmek, hareketin olduğu yönden bağımsız olarak ani hareket mekanizması irtibatları vasıtasıyla bu iplerden birini harekete geçirir.
Aynı zamanda anahtarın çalıştırılması ile birlikte, mandal otomatik olarak tetiklenecektir.

Çekiş yönü, mandallı kollu anahtar yönüne göre belirlenir. İrtibatların direkt açılış sistemi, her koşulda NC-irtibatlarına açık konum hizasında kuvvet uygulanır.

Bu şalterler'e 4'e kadar mmicro switch bağlantısı yapıla bilinmektedir.

Bu tip acil durdurma anahtarları, konveyor bantına paralel monte edilmiş çelik halatın iki uçları arasına monte edilmek üzere tasarlanmıştır.
Halatların uzunluğu uzatılmamalıdır her iki taraftan 50 m. mesafe ile monte edilmelidir.
Anahtar, ipi bir olası yönden çekerek harekete geçirilir bu işlem sonrasında anahtar kendiliğinden kilitlenir resetleme kolu ile normale döndürmek gerekmektedir.

Teknik veri

* EN60947-1, EN60947-5-1, EN60204-1 standartlarına sahip.
* 2x25m çelik halat bağlantısı
* Kablo girişi 2x M25 dişli delik
* Temaslar NC kontak tutam hareketi, doğrudan açılma
* Koruma IP 67 / EN52960
* Kontak durumu : NC+NO standart.
(İsteğe göre 4NO+4NC ilave edile bilinir.)
* Muhafaza malzemesi komple aluminyum döküm.
* Ağırlık Standart ... 2.4kg
* Çalışma sıcaklığı - 40 ° C'den + 85 ° C'ye kadar
* Elektrostatik fırın boya. (Darbelere dayanıklı)

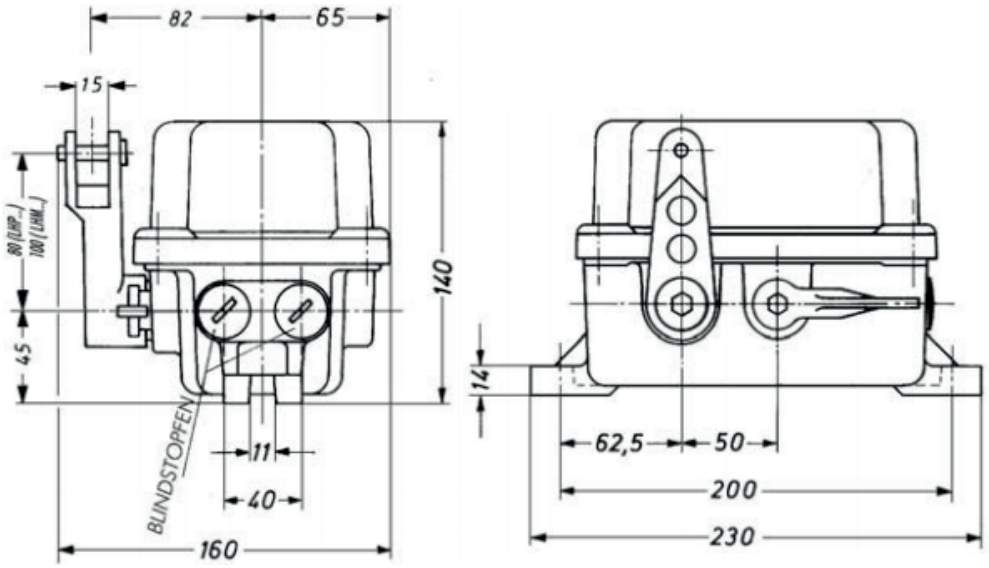

KBT

MADE İN TURKEY

Bu tip acil durdurma anahtarları, konveyor bantına paralel monte edilmiş çelik halatın iki uçları arasına monte edilmek üzere tasarlanmıştır.
Halatların uzunluğu uzatılmamalıdır her iki taraftan 50 m. mesafe ile monte edilmelidir.
Anahtar, ipi bir olası yönden çekerek harekete geçirilir bu işlem sonrasında anahtar kendiliğinden kilitlenir resetleme kolu ile normale döndürmek gerekmektedir.

Kontrol edin: Tesisat tamamlandıktan sonra herhangi bir elektrik ve mekanik işlev kontrolü yapın.

Bakım: KBT konveyör uygulamaları için herhangi bir bakım işine ihtiyaç duyulmamaktadır.

Elektriksel Montaj: Kapaklarda bulunan dört adet vidayı açmak gerekmektedir.
Yerleştirme alanındaki microswitches'e iç kısımdan direk switch üzerine kablo montajı yapılır.
Yerinde olan hattın talimatları doğrultusunda elektriksel bağlantıyı sağlayınız.
Sonra tekrar kapağı sıkıştırın ve 3 Nm'lik bir torkla sıkınız.

Ex Sertifikası onay aşamasındadır.

Ürün Seçim Tablosu

Ürün Kodu	Kontak	Resetleme	Opsiyponel
NSR22-PR-11	1NO+1NC	Mevcut	Alarm Işık - Ex
NSR22-PR-22	2NO+2NC	Mevcut	Alarm Işık - Ex
NSR22-PR-33	3NO+3NC	Mevcut	Alarm Işık - Ex

Döküm muhafaza içi switch seçim tablosu.

NSR22 | PR | 11 | LGT

LGT: Alarm Işıklı
EX : Exproof Bölge Onaylı

11 : 1 NO + 1 NC Kontak
22 : 2 No + 2 NC Kontak
33 : 3 NO + 3 NC Kontak

PR : Pull Cord Acil Durdurma İpli Şalter
BM : Belt Misalignment Bant Kaydı Switch

NSR22 : Alüminyum Döküm Kasa
TPR28 : Cam Elyaf Takviyeli Polyster

KBT

MADE İN TURKEY

NSR 22-BM'ye ait olan kollu bant kayma şalterinin mekanizması ve parçaları sağlam yapıdaki alüminyum metal mahfazasına yerleştirilmiştir.

Öyle ki işletmede çıkabilecek her tür pürüze karşılık taleplere cevap verebilecek durumda olup uzun yıllar boyunca güvenilir hizmet sunma garantisi verir.

Tip NSR 22-BM'ye ait kollu bant kayma şalteri taşıma bantının her iki tarafından tersine çevrilir ve işletici şaseye monte edilir.

Çok uzun taşıma bantlarında ise beklenen uzun hat çalışma nedenlerine göre kollu bant kayma şalteri ön görülmüştür.

Teknik veri

* EN60947-1, EN60947-5-1, EN60204-1 standartlarına sahip.
* Anahtar açısı 25 ° (Standart)
* 75 ° Silindir kolu paslanmaz çelik ø50mm,
* Çift rulmanlı kol mekanizması
* Kablo girişi 2x M25 dişli delik
* Temaslar NC kontak tutam hareketi, doğrudan açılma
* Koruma IP 67 / EN52960
* Ani hareket mekanizması direkt açılış
* Kontak durumu : NC+NO standart.
(İsteğe göre 3NO+3NC ilave edile bilinir.)
* Muhafaza malzemesi komple aluminyum döküm.
* Ağırlık Standart ... 2.9kg
* Çalışma sıcaklığı - 40 ° C'den + 85 ° C'ye kadar
* Elektrostatik fırın boya. (Darbelere dayanıklı)

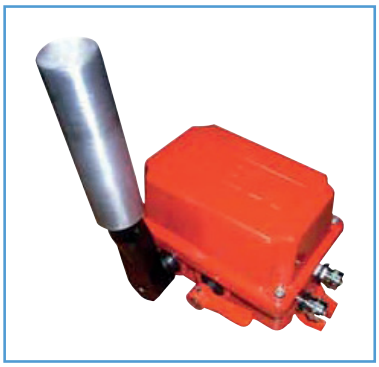

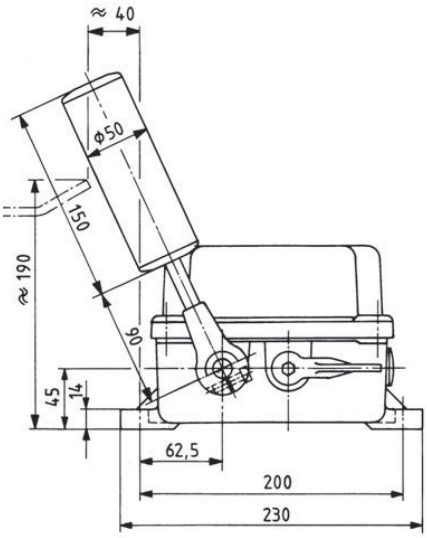

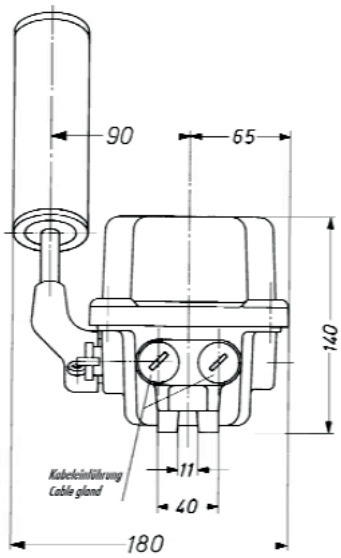

KBT

MADE İN TURKEY

Ürün Seçim Tablosu

Ürün Kodu	Uyarı Kontak	Açı	Durdurma Kontak	Açı	Resetleme
NSR22-BM	0-0		1NC+1NO	4,5cm	Mevcut
NSR22-BM-A01	0-0		1NC+1NO	4,5cm	
NSR22-BM-A11	1NO+1NC	2,5cm	1NC+1NO	4,5cm	Mevcut
NSR22-BM-A11B	1NO+1NC	2,5cm	1NC+1NO	4,5cm	
NSR22-BM-A22	2NO+2NC	2,5cm	2NC+2NO	4,5cm	Mevcut
NSR22-BM-A22B	2NO+2NC	2,5cm	2NC+2NO	4,5cm	
NSR22-BM-A33	3NO+3NC	2,5cm	3NC+3NO	4,5cm	Mevcut
NSR22-BM-A33B	3NO+3NC	2,5cm	3NC+3NO	4,5cm	

Döküm muhafaza içi switch seçim tablosu.

Hizalama amaçlı olarak şalter kolunun mili üzerindeki açısı ayarlanabilir.
50mm rulo kol paslanmaz çelikten yapılmıştır ve çift rulmanlı.

Kontrol edin: Tesisat tamamlandıktan sonra herhangi bir elektrik ve mekanik işlev kontrolü yapın.

Bakım: KBT konveyör uygulamaları için herhangi bir bakım işine ihtiyaç duyulmamaktadır.

Elektriksel Montaj: Kapaklarda bulunan dört adet vidayı açmak gerekmektedir.
Yerleştirme alanındaki microswitches'e iç kısımdan direk switch üzerine kablo montajı yapılır.
Yerinde olan hattın talimatları doğrultusunda elektriksel bağlantıyı sağlayınız.
Sonra tekrar kapağı sıkıştırın ve 3 Nm'lik bir torkla sıkınız.

Ex Sertifikası onay aşamasındadır.

KBT bir İmaj Teknik markasıdır.
Tekstilkent Ticaret Merkezi G2 Blok No : 101 Esenler İstanbul - Türkiye
Tel : 0090 212 2359535 Mail : info@imajteknik.com www.imajteknik.com.tr
Bildirim olmaksızın değişiklik yapma hakkı saklıdır.