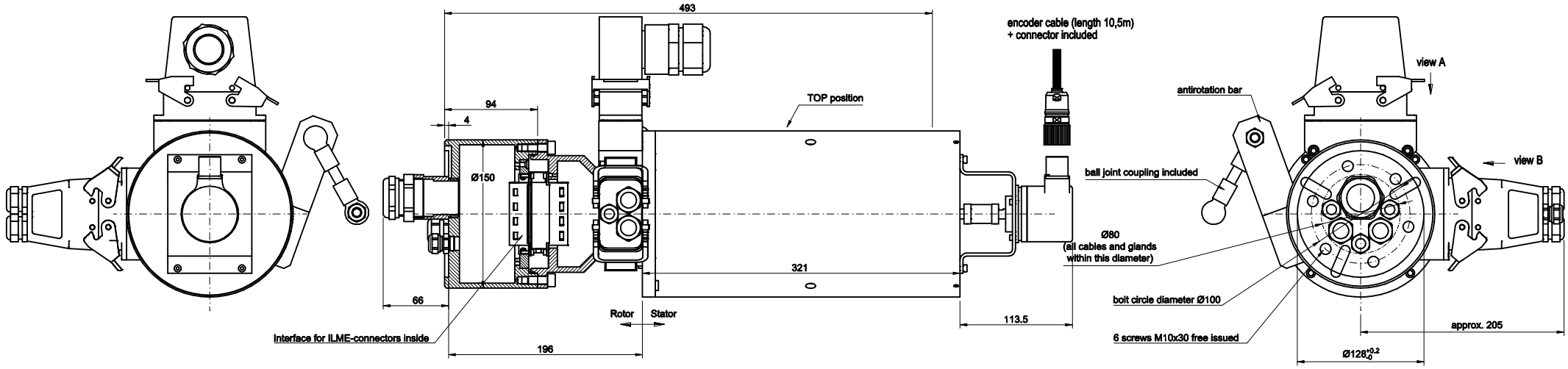

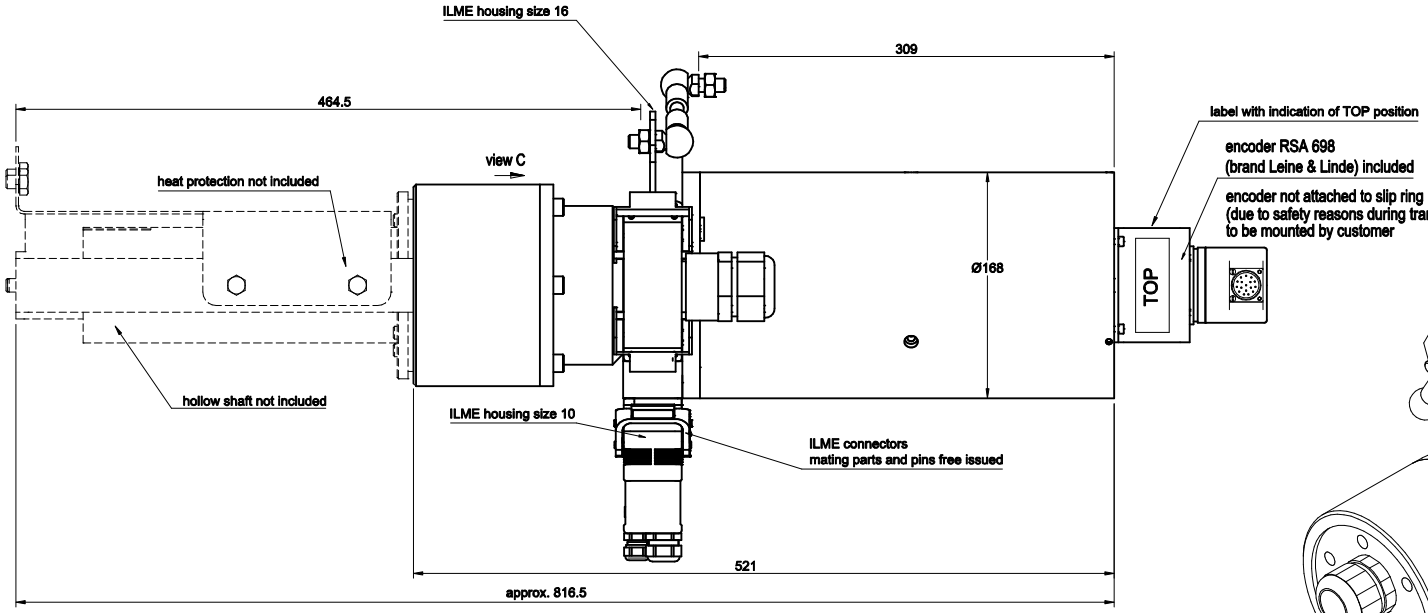

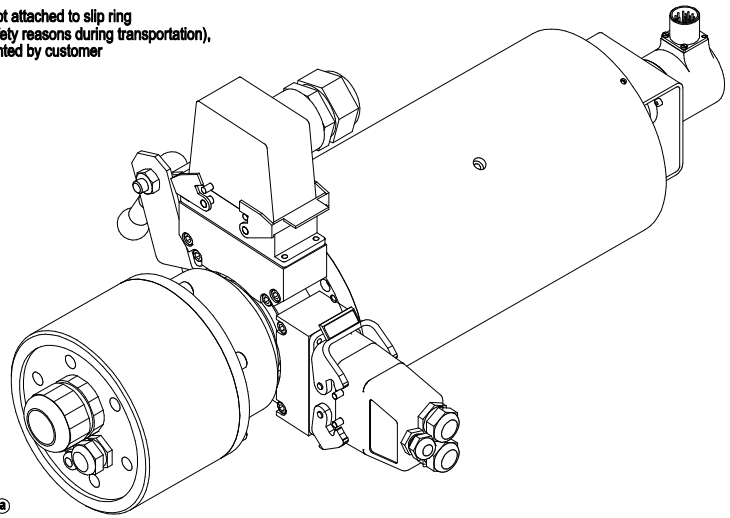

Connector arrangement

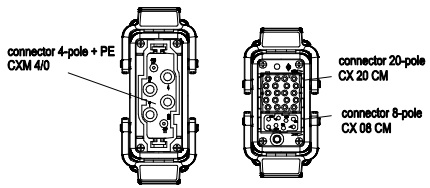

view A view B

Stator

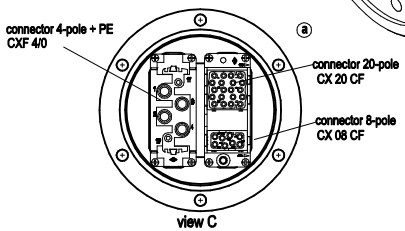

view C

Rotor

Silver-Graphite & Fibre brush technology

Nº of circuits:	20x signal ; 8x power
Voltage max:	signal: 24 VDC; power 400VAC / 230 VAC
Current max. p. Ring:	signal: 1A / 6A; power 16A (3x), 50A (5x)
R.P.M. max:	50
Protection Class:	IP 65
Connection:	ILME connectors on both sides Mating pins and connectors free issued
Temperature Range:	-30°C / +65°C

Approved by customer

Date *Stamp/Signature*

Oberflächenzustand:		Freimaßtolerancen DIN 7168-m Formtolerancen DIN 7184		Aluminium Mat.-Nº:	
h)		Datum	Name		
g)		Bearb. 26.03.12	Mätz	Slip ring capsule	
f)		Gepr. 26.03.12	Mätz		
e)		Norm		SC168-20/08-G09	
d)		Korr.-Nº:			
c)		LTN LTN Servotechnik GmbH		Zeichnungs-Nº: SC168-20/08-G09 EDV-Nº: 4938454	Maßstab 1:1 Gezeichnet ADq
b)					
a)					
Zust. Änderung	Datum Name	Datei: SC168-20/08-G09.dwg		DXF:	26.03.12

Diese technische Unterlage ist unser Eigentum. Wir behalten uns alle Rechte vor. Vervielfältigung, Verwertung oder Mitteilung an Dritte ohne unsere vorherige Zustimmung verpflichtet zu Schadensersatz und kann strafrechtliche Folgen haben.