NIPPON OIL PUMP CO., LTD.
2021.05.28
TOKYO, JAPAN

REFERENCE ONLY

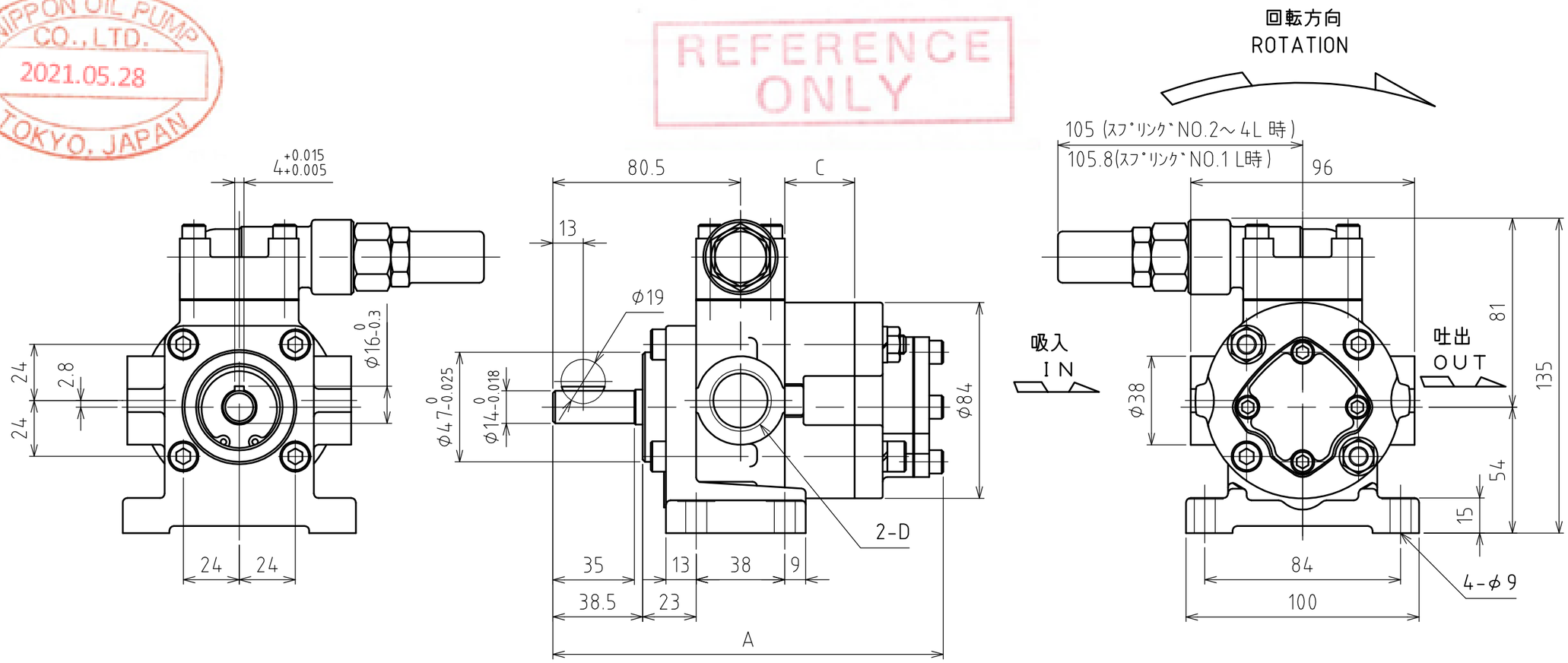


寸法表
DIMENSIONS

| 項目 ITEMS / ｻｲｽﾞ SIZE | A | C | D |
|---|---|---|---|
| 203 | 144.5 | 7 | Rc1/2 |
| 204 | 147.5 | 10 | |
| 206 | 152.5 | 15 | |
| 208 | 157.5 | 20 | |
| 210 | 162.5 | 25 | Rc3/4 |
| 212 | 167.5 | 30 | |
| 216 | 177.5 | 40 | |
| 220 | 187.5 | 50 | |

形式表示：TOP-2＊＊H＊VB-＊＊
└ポンプ形式：2HB、2HT
VB：VB形リリーフバルブ

表中D(口径)寸法は標準品を示します。
形式により異なる事が有りますので、仕様書を確認下さい。

Attention
Regarding of port-size dimension (number "D" ), it is available for standard model.
Please check specification sheet carefully when you use trochoid pump for your application.

| 符号 MARK | 訂番 No. | 改訂 REVISION | 年月日 DATE |
|---|---|---|---|
| | | | |

| 尺度 SCALE | 承認 APPROVED | 審査 CHECKED | 作成 DRAWN |
|---|---|---|---|
| 1:2 | 仲鉢 | 川田 | 2008/12/18 大場 |
| 質量 MASS | 名称 TITLE | | |
| - | 2号形トロコイドポンプ TYPE 2 TROCHOID PUMP | | |
| 形式 TYPE | 図番 DRAWING No. | DATA No. | dwg |
| TOP-2H | 201000002-10-00 | | |

本図は、改善のため予告なく変更する場合があります。

日本オイルポンプ株式会社 Nippon Oil Pump Co.,Ltd.

NTX7014-3