paoli®

GENERAL CATALOGUE 2016

paoli
AVVITATORI

COMPANY
L'AZIENDA

"PERSONE, PASSIONE, PROFESSIONALITÀ. DA QUASI 50 ANNI DINO PAOLI SRL PRODUCE TECNOLOGIA ITALIANA."

"PEOPLE, PASSION, PROFESSIONALISM. SINCE ALMOST 50 YEARS DINO PAOLI SRL PRODUCES ITALIAN TECHNOLOGY."

TECHNOLOGICAL INNOVATION AT YOUR FINGERTIPS

DINO PAOLI SRL provides every single customer - from the tyre-dealer to the mechanic, from the workshop to the factory - with the finest available technology, developed in cooperation with the leading motorsports teams.

The outstanding performance of the tools used in Formula 1 is within the reach of anyone who chooses our products: the entire range of PAOLI professional impact wrenches guarantees exceptional strength and resistance and it is made to last long.

We offer a guaranteed quality service, as well as the opportunity to compare continually developing products.

INNOVAZIONE TECNOLOGICA A PORTATA DI MANO

DINO PAOLI SRL fornisce ad ogni singolo cliente - dal gommista al meccanico, dall'officina allo stabilimento - la migliore tecnologia disponibile elaborata in collaborazione con i maggiori teams di motorsport.

L'eccellenza della strumentazione in uso alla Formula 1 è alla portata di chiunque scelga di rivolgersi a noi: l'intera gamma di avvitatori professionali PAOLI si distingue per robustezza, resistenza e durata nel tempo.

Mettiamo a disposizione un servizio di qualità garantita e la possibilità di confrontarsi con prodotti in continua evoluzione.

paoli PIT STOP

RED DEVIL WHEEL GUNS

SUPER SPORT

paoli MADE IN ITALY

HISTORY
LA STORIA

1968

ORIGINS

Dino Paoli S.r.l. was born in 1968 and it is specialized in the production of wheel guns used in workshop for commercial vehicles and standard road cars.

La Dino Paoli S.r.l. nasce nel 1968 e si specializza nella produzione di avvitatori utilizzati nelle officine per veicoli commerciali e automobili da strada.

1975

F1 PODIUM

Thanks to the high quality level and offered service, in 1975 Paoli became the official supplier of one of the most famous F1 team.

Grazie all'alta qualità della produzione e dei servizi offerti, nel 1975 Paoli diventa fornitore ufficiale di uno dei più famosi team di Formula 1.

SINCE THE 1990s

ECOLOGICAL PRODUCTS

Production of impact wrenches with air exhaust trough the handle: noise and fine dust reduction. Paoli ecological trolleys are coming.

Produzione avvitatori con scarico nell'impugnatura. Riduzione rumorosità e polveri sottili. Arrivano i carrelli ecologici Paoli.

2000

HYDRAULIC RANGE

Design and creation of Paoli hydraulic wrenches and Nutrunners range.

Progettazione e realizzazione avvitatori idraulici Paoli e Nutrunner, avvitatori a braccio di reazione.

2016

FROM THE PITLANE

Paoli makes automotive wrenches applying motorsport know how. Study and technology research of ATEX industrial wrenches.

Paoli produce gli avvitatori automotive applicando il know out del motorsport. Studio e ricerca tecnologica degli avvitatori industriali ATEX.

DEVELOPMENT
LO SVILUPPO

PAOLI WORLDWIDE PRESENCE

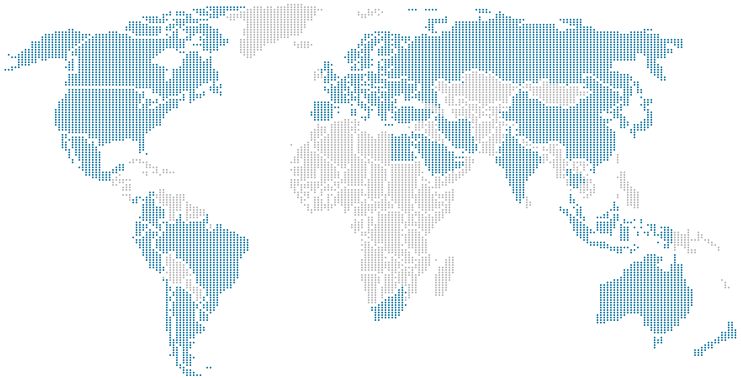

+ 30%

+ 30% TURNOVER IN THE LAST 3 YEARS

+ 30% DI FATTURATO NEGLI ULTIMI 3 ANNI

10%

10%TURNOVER PART REINVESTED IN TECHNOLOGY

10% DI FATTURATO REINVESTITO IN TECNOLOGIA

FI SUPPLIERS 100%

100% FORMULA 1 TEAMS USE PAOLI GUNS

IL 100% DEI TEAM DI FORMULA 1 USANO PAOLI

40

40 YEARS OLD PAOLI EMPLOYEES' AVERAGE AGE

40 ANNI E' L'ETA' MEDIA DEL PERSONALE PAOLI

700

700 ACTIVE RESELLERS IN THE WORLD

700 RIVENDITORI ATTIVI NEL MONDO

5.000 H

5000 H PAOLI STAFF'S HOURS OF PERSONAL TRAINING

5.000 ORE DI FORMAZIONE PERSONALE PAOLI

PAOLI MOTORSPORT PRESENCE

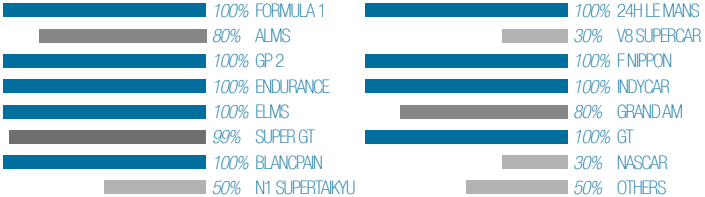

PAOLI SUSTAINABLE IMPACT WRENCHES

50% ALUMINIUM- *ALLUMINIO*

49% STEEL - *ACCIAIO*

1% PLASTIC & OTHERS - *PLASTICA E ALTRO*

HAMMER MECHANISM TYPES
TIPOLOGIE DI MECCANISMI AD IMPULSO

THE 2-JAW SYSTEM
The 2-jaw system produces a single impact for each cycle on both jaws and a high torque value. This system also gives low vibration levels.
It is present on small tools and its use is suggested mainly for tightening hard joints.

SISTEMA AD ALZATA DI CAMMA A 2 GRIFFE
Il sistema ad alzata di camma a 2 griffe produce un unico impatto ad ogni ciclo su entrambe le griffe ed un valore di coppia elevato. Si riscontrano altresì bassi livelli di vibrazione. È presente su avvitatori di piccole dimensioni ed il suo impiego è suggerito principalmente per avvitamenti rigidi.

THE 3-JAW SYSTEM
The 3-jaw system produces a single impact for each cycle on all 3-jaws and a high torque value. This system also gives low vibration levels. This type is suggested mainly for tightening hard joints.

SISTEMA AD ALZATA DI CAMMA A 3 GRIFFE
Il sistema ad alzata di camma a 3 griffe produce un unico impatto ad ogni ciclo su tutte le 3 griffe ed un valore di coppia elevato. Si riscontrano altresì bassi livelli di vibrazione.
Il suo impiego è suggerito principalmente per avvitamenti rigidi.

THE TWIN-HAMMER SYSTEM
The twin-hammer system produces a double impact for each cycle on both sides of the shaft. The use of 2 oppositely positioned hammers allows any unbalances to be nullified and the vibrations to be absorbed: the result is a balanced impact. Recommended for fast tightening and suitable for elastic tightening.

SISTEMA A DOPPIO MARTELLO
Il sistema a doppio martello produce un impatto doppio ad ogni ciclo su entrambi i lati dell'albero L'utilizzo di 2 innesti (martelli) opposti permette di annullarne gli squilibri e di assorbirne le vibrazioni: si ottiene un impulso bilanciato. Si consiglia per avvitamenti veloci ed è adatto per avvitamenti elastici.

HAMMER MECHANISM TYPES
TIPOLOGIE DI MECCANISMI AD IMPULSO

JUMBO SYSTEM

The jumbo system produces a single impact for each cycle. This system is mainly used for 1/2 inch impact wrenches. This hammer mechanism is extremely strong, performing and reliable.

SISTEMA JUMBO

Il sistema jumbo produce un singolo impatto ad ogni ciclo. Questo sistema è prevalentemente utilizzato per avvitatori da mezzo pollice. È un tipo di massa battente estremamente robusto, performante ed affidabile.

PIN-CLUTCH SYSTEM

The pin-clutch system produces a single impact for each cycle. The strokes are made by two pins which are pitched directly on the shaft. This creates a balanced impulse and a lower vibration level compared to the previous systems. This system is very quick and has an excellent initial speed. It is extremely suitable for tyre shops, to be used in combination with torque sockets.

SISTEMA PIN-CLUTCH

Il sistema pin-clutch produce un singolo impatto ad ogni ciclo. La battuta è generata da due spine che si innestano direttamente sull'albero. Si ottiene un impulso bilanciato e con un livello di vibrazioni inferiori ai sistemi precedenti. Tale sistema risulta essere molto veloce e possedere un ottimo spunto iniziale. È estremamente adatto per i gommisti in utilizzo combinato con barre di torsione.

INDEX
INDICE

I — IMPACT WRENCHES — AVVITATORI — 10

N — NUTRUNNERS — AVVITATORI A BRACCIO DI REAZIONE — 62

X — ATEX IMPACT WRENCHES — AVVITATORI ATEX — 66

T — TSA — TSA — 80

E — ECOLOGICAL SYSTEMS — CARRELLI ECOLOGICI — 86

D — DP LIFT JACKS — SOLLEVATORI DP LIFT — 92

H — HYDRAULIC RANGE — GAMMA IDRAULICA — 97

A — ACCESSORIES — ACCESSORI — 106

P — PRODUCT CARE — ASSISTENZA TECNICA — 130

IMPACT WRENCHES
AVVITATORI

- DP 92 XC 12
- DP 92 14
- DP 1050 16
- DP 37 18
- DP 1800 20
- RED DEVIL 2.0 STREET LEGAL 22
- TORPEDO 24
- ROCKET 26
- DP 38 28
- DP 176 30
- DP 3400 32
- DP 164 34
- DP 217 36
- DP 1000 38
- DP 160 40
- DP 236 42
- DP 246 44
- DP 251 46
- DP 256 BG 48
- DP 320 50
- DP 321 52
- DP 362 54
- DP 362 BG 56
- DP 381 58
- DP 635 60

paoli

IMPACT WRENCHES
AVVITATORI

DP 92 XC

BEST FOR APPLICAZIONI

Air exhaust direction: through the handle
Direzione scarico aria: impugnatura

Anvil type: screwdriver connection
Tipo albero: attacco per cacciavite

Hammer mechanism: 2-jaw
Tipo masse battenti: 2 griffe

Hammer mechanism lubrication: grease
Lubrificazione masse battenti: grasso

Assembly lines
Montaggi industriali

Product name *Nome prodotto*	DP 92 XC
Product code *Codice prodotto*	0092XC.00001
Square drive *Attacco quadro*	1/4” FEM. HEX.
Bolt range *Capacità bullone*	M5-M10
Ultimate torque *Coppia massima*	118 Nm 87.3 ft-lb
Working torque *Coppia raccomandata*	26-64 Nm 19.2-47.4 ft-lb
Weight *Peso*	1,4 kg 3.09 lbs
Free speed *Velocità libera*	7.200 rpm
Impacts number *Numero impatti*	1.200/min
Working pressure *Pressione di utilizzo*	6,3 bar 91 psi
Air inlet *Ingresso aria*	1/4” BSP
Inner hose diameter *Diametro interno tubo*	8 mm 0.315 in
Length (without anvil) Lunghezza *(escluso albero)*	131 mm 5.16 in
Side to center *Ingombro centro lato*	25 mm 0.984 in

Specifications subject to change without notice. Le specifiche possono subire modifiche senza preavviso.

Very compact and light
Molto compatto e leggero

1 Ergonomic aluminium handle
Impugnatura ergonomica in alluminio

DP 92

BEST FOR APPLICAZIONI

Air exhaust direction: through the handle
Direzione scarico aria: impugnatura

Anvil type: with ring, with hole
Tipo albero: con anello, con foro

Hammer mechanism: 2-jaw
Tipo masse battenti: 2 griffe

Hammer mechanism lubrication: grease
Lubrificazione masse battenti: grasso

Assembly lines
Montaggi industriali

Product name *Nome prodotto*	DP 92
Product code *Codice prodotto*	000092.00001
Square drive *Attacco quadro*	3/8”
Bolt range *Capacità bullone*	M5-M10
Ultimate torque *Coppia massima*	118 Nm 87.3 ft-lb
Working torque *Coppia raccomandata*	26-64 Nm 19.2-47.4 ft-lb
Weight *Peso*	1,4 kg 3.09 lbs
Free speed *Velocità libera*	7.200 rpm
Impacts number *Numero impatti*	1.200/min
Working pressure *Pressione di utilizzo*	6,3 bar 91 psi
Air inlet *Ingresso aria*	1/4” BSP
Inner hose diameter *Diametro interno tubo*	8 mm 0.315 in
Length (without anvil) Lunghezza *(escluso albero)*	131 mm 5.16 in
Side to center *Ingombro centro lato*	25 mm 0.984 in

Specifications subject to change without notice. Le specifiche possono subire modifiche senza preavviso.

Very compact and light
Molto compatto e leggero

1

1 Ergonomic aluminium handle
Impugnatura ergonomica in alluminio

DP 1050

BEST FOR APPLICAZIONI

Hammer mechanism: jumbo
Tipo masse battenti: jumbo

Anvil type: with ring, without hole
Tipo albero: con anello, senza foro

Air exhaust direction: through the handle
Direzione scarico aria: impugnatura

Hammer mechanism lubrication: grease
Lubrificazione masse battenti: grasso

Minicars & services
Autoriparazioni

Product name *Nome prodotto*	DP 1050
Product code *Codice prodotto*	001050.00001
Square drive *Attacco quadro*	1/2”
Bolt range *Capacità bullone*	M10-M16
Ultimate torque *Coppia massima*	700 Nm 518 ft-lb
Working torque *Coppia raccomandata*	100-600 Nm 74-444 ft-lb
Weight *Peso*	1,3 kg 2.87 lbs
Free speed *Velocità libera*	9.000 rpm
Impacts number *Numero impatti*	1.150/min
Working pressure *Pressione di utilizzo*	6,3 bar 91 psi
Air inlet *Ingresso aria*	1/4” NPT
Inner hose diameter *Diametro interno tubo*	9,5 mm 0.374 in
Length (without anvil) Lunghezza *(escluso albero)*	92 mm 3.62 in
Side to center *Ingombro centro lato*	29 mm 1.14 in

Specifications subject to change without notice. Le specifiche possono subire modifiche senza preavviso.

Ultra compact
Ultra compatto

1 Jumbo hammer mechanism
Massa battente Jumbo

2 Device for left handed operator
Supporto per operatori mancini

3 F/R Switch
Comando per cambio direzione

4 Built in air power regulator
Con registro di potenza incorporato

DP 37

BEST FOR APPLICAZIONI

Air exhaust direction: through the handle
Direzione scarico aria: impugnatura

Anvil type: with ring, without hole
Tipo albero: con anello, senza foro

Hammer mechanism: twin hammer
Tipo masse battenti: doppio martello

Hammer mechanism lubrication: grease
Lubrificazione masse battenti: grasso

Cars, van, suv tyreshops
Gommisti vetture, van, suv

Product name *Nome prodotto*	DP 37
Product code *Codice prodotto*	000037.00001
Square drive *Attacco quadro*	1/2”
Bolt range *Capacità bullone*	M10-M16
Ultimate torque *Coppia massima*	850 Nm 629 ft-lb
Working torque *Coppia raccomandata*	60-650 Nm 44-481 ft-lb
Weight *Peso*	2.47 kg 5.4 lbs
Free speed *Velocità libera*	6000 rpm
Impacts number *Numero impatti*	1100/min
Working pressure *Pressione di utilizzo*	6.5 bar 94 psi
Air inlet *Ingresso aria*	1/4” NPT
Inner hose diameter *Diametro interno tubo*	8 mm 0.315 in
Length (without anvil) Lunghezza *(escluso albero)*	151.5 mm 5.96 in
Side to center *Ingombro centro lato*	32.5 mm 1.28 in

Specifications subject to change without notice. Le specifiche possono subire modifiche senza preavviso.

Evergreen model!
From tradition to future.
Modello intramontabile!
Dalla tradizione al futuro.

1 Heavy duty model
Avvitatore heavy duty

2 Aluminium body
Corpo in alluminio

3 Power regulator
Regolatore di potenza

DP 1800

BEST FOR APPLICAZIONI

Air exhaust direction: through the handle
Direzione scarico aria: impugnatura

Anvil type: with ring, without hole
Tipo albero: con anello, senza foro

Hammer mechanism: twin hammer
Tipo masse battenti: doppio martello

Hammer mechanism lubrication: grease
Lubrificazione masse battenti: grasso

Cars, van, suv tyreshops
Gommisti vetture, van, suv

Product name *Nome prodotto*	DP 1800
Product code *Codice prodotto*	001800.00001
Square drive *Attacco quadro*	1/2”
Bolt range *Capacità bullone*	M10-M16
Ultimate torque *Coppia massima*	1080 Nm 799 ft-lb
Working torque *Coppia raccomandata*	100-946 Nm 74-700 ft-lb
Weight *Peso*	2.1 kg 4.63 lbs
Free speed *Velocità libera*	8.500 rpm
Impacts number *Numero impatti*	1.050/min
Working pressure *Pressione di utilizzo*	6,3 bar 91 psi
Air inlet *Ingresso aria*	1/4” NPT
Inner hose diameter *Diametro interno tubo*	9,5 mm 0.374 in
Length (without anvil) Lunghezza *(escluso albero)*	166 mm 6.54 in
Side to center *Ingombro centro lato*	35 mm 1.38 in

Specifications subject to change without notice. Le specifiche possono subire modifiche senza preavviso.

Best seller product 2015!
Il più venduto del 2015!

1 Twin hammer mechanism
Masse battenti a doppio martello

2 ABS body
Corpo in ABS

3 Built-in air power regulator
Registro di potenza incorporato

AVAILABLE
DISPONIBILE

DP 1800 AL - 001800.00002	
ANVIL LENGTH LUNGHEZZA ALBERO	78.8 mm 3.10 in
WEIGHT PESO	2.29 kg 5.05 lbs

RED DEVIL 2.0
STREET LEGAL

BEST FOR APPLICAZIONI

Air exhaust direction: sides exhaust
Direzione scarico aria: bilaterale

Anvil type: with ring, without hole
Tipo albero: con anello, senza foro

Hammer mechanism: twin hammer
Tipo masse battenti: doppio martello

Hammer mechanism lubrication: grease
Lubrificazione masse battenti: grasso

Cars, van, suv tyreshops
Gommisti vetture, van, suv

Product name *Nome prodotto*	RED DEVIL 2.0 STREET LEGAL
Product code *Codice prodotto*	RDEVSL.00003
Square drive *Attacco quadro*	1/2”
Bolt range *Capacità bullone*	M10-M24
Ultimate torque *Coppia massima*	1.000 Nm 740 ft-lb
Working torque *Coppia raccomandata*	80-800 Nm 59-590 ft-lb
Weight *Peso*	2.40 kg 5.30 lbs
Free speed *Velocità libera*	12.000 rpm
Impacts number *Numero impatti*	2.000/min
Working pressure *Pressione di utilizzo*	6,5 bar 94 psi
Air inlet *Ingresso aria*	1/4” NPT
Inner hose diameter *Diametro interno tubo*	10 mm 0.394 in
Length Lunghezza	192 mm 7.56 in
Side to center *Ingombro centro lato*	42 mm 1.65 in

Specifications subject to change without notice. Le specifiche possono subire modifiche senza preavviso.

Super fast!
Super veloce!

1 Twin hammer mechanism
Masse battenti a doppio martello

2 7075 aluminium (ergal) front cover
Cover anteriore in alluminio 7075 (ergal)

3 Ergonomic PVC cover
Cover ergonomica in PVC

REDDEVIL™ WHEEL GUNS

TORPEDO

BEST FOR APPLICAZIONI

Cordless
A batteria

Cars, van, suv tyreshops
Gommisti vetture, van, suv

Product name *Nome prodotto*	TORPEDO
Product code *Codice prodotto*	A.08.0001
Square drive *Attacco quadro*	1/2”
Weight with battery *Peso con batteria*	3.08 kg 6.8 lbs
Length *Lunghezza*	226 mm 10.4 in
Width *Larghezza*	80 mm 3.1 in
Height *Altezza*	274 mm 10.7 in
Voltage *Voltaggio*	18.0V d.c.
Max torque *Coppia massima*	588 Nm 430 ft-lbs

Specifications subject to change without notice. Le specifiche possono subire modifiche senza preavviso.

Fast and powerful cordless gun.
Avvitatore cordless veloce e potente.

Provided in a hard case.
Custodia rigida compresa.

Lithium ion battery 18.0 V D.C.
Batteria agli ioni di litio da 18.0 V D.C.

2 batteries included (one in use, one as a spare).
Due batterie incluse (una in uso, una come ricambio).

ROCKET

BEST FOR APPLICAZIONI

Cordless
A batteria

Cars, van, suv tyreshops
Gommisti vetture, van, suv

Product name *Nome prodotto*	ROCKET
Product code *Codice prodotto*	A.08.0004
Square drive *Attacco quadro*	1/2”
Weight without battery *Peso senza batteria*	2.15 kg 4,74 lbs
Length *Lunghezza*	242 mm 9.5 in
Width *Larghezza*	80 mm 3.1 in
Height *Altezza*	255 mm 10 in
Voltage *Voltaggio*	18.0V d.c.
Max torque *Coppia massima*	540 Nm 400 ft-lbs

Specifications subject to change without notice. Le specifiche possono subire modifiche senza preavviso.

Lighter and more compact.
Più leggero e compatto.

Provided in a hard case.
Custodia rigida compresa.

Torque Selection System.
Sistema di selezione della coppia.

DP 38

BEST FOR APPLICAZIONI

Air exhaust direction: through the handle
Direzione scarico aria: impugnatura

Anvil type: with ring, without hole
Tipo albero: con anello, senza foro

Hammer mechanism: twin hammer
Tipo masse battenti: doppio martello

Hammer mechanism lubrication: grease
Lubrificazione masse battenti: grasso

Commercial vehicles
Veicoli commerciali

Infrastructures
Infrastrutture

Product name *Nome prodotto*	DP 38
Product code *Codice prodotto*	000038.00001
Square drive *Attacco quadro*	3/4”
Bolt range *Capacità bullone*	M16-M24
Ultimate torque *Coppia massima*	900 Nm 666 ft-lb
Working torque *Coppia raccomandata*	210-710 Nm 155-525 ft-lb
Weight *Peso*	2.52 kg 5.56 lbs
Free speed *Velocità libera*	6000 rpm
Impacts number *Numero impatti*	1100/min
Working pressure *Pressione di utilizzo*	6.5 bar 94 psi
Air inlet *Ingresso aria*	1/4” NPT
Inner hose diameter *Diametro interno tubo*	8 mm 0.315 in
Length (without anvil) Lunghezza *(escluso albero)*	151.5 mm 5.96 in
Side to center *Ingombro centro lato*	32.5 mm 1.28 in

Specifications subject to change without notice. Le specifiche possono subire modifiche senza preavviso.

The lightest ¾” square drive model available!
Il modello con attacco quadro da ¾” più leggero!

1 Twin hammer mechanism
Masse battenti a doppio martello

2 Aluminium body
Corpo in alluminio

3 Heavy duty model
Avvitatore heavy duty

4 Power regulator
Regolatore di potenza

DP 176

BEST FOR
APPLICAZIONI

- Air exhaust direction: through the handle
  Direzione scarico aria: impugnatura
- Anvil type: with ring, without hole
  Tipo albero: con anello, senza foro
- Hammer mechanism: 3-jaw
  Tipo masse battenti: 3 griffe
- Hammer mechanism lubrication: grease
  Lubrificazione masse battenti: grasso

- Commercial vehicles
  Veicoli commerciali
- Infrastructures
  Infrastrutture
- Usable with Paoli Ecological Trolley
  Utilizzabile con Carrello Ecologico Paoli

Product name *Nome prodotto*	DP 176
Product code *Codice prodotto*	000176.00010
Square drive *Attacco quadro*	3/4”
Bolt range *Capacità bullone*	M12-M24
Ultimate torque *Coppia massima*	1000 Nm 740 ft-lb
Working torque *Coppia raccomandata*	210-780 Nm 155-577 ft-lb
Weight *Peso*	4.20 kg 9.26 lbs
Free speed *Velocità libera*	5.600 rpm
Impacts number *Numero impatti*	900/min
Working pressure *Pressione di utilizzo*	6,3 bar 91 psi
Air inlet *Ingresso aria*	3/8” BSP
Inner hose diameter *Diametro interno tubo*	13 mm 0.512 in
Length (without anvil) Lunghezza *(escluso albero)*	163 mm 6.42 in
Side to center *Ingombro centro lato*	42 mm 1.65 in

Specifications subject to change without notice. Le specifiche possono subire modifiche senza preavviso.

1 3-jaw hammer mechanism
Masse battenti a 3 griffe

2 Compact body
Corpo compatto

Anvil type: with ring, with hole
Tipo albero: con anello, con foro

AVAILABLE
DISPONIBILE

DP 176 AL - 000176.00011	
ANVIL LENGTH LUNGHEZZA ALBERO	89 mm 3.50 in
WEIGHT PESO	4.44 kg 9.79 lbs

DP 3400

BEST FOR APPLICAZIONI

Air exhaust direction: through the handle
Direzione scarico aria: impugnatura

Anvil type: with ring, without hole
Tipo albero: con anello, senza foro

Hammer mechanism: twin hammer
Tipo masse battenti: doppio martello

Hammer mechanism lubrication: grease
Lubrificazione masse battenti: grasso

Commercial vehicles
Veicoli commerciali

Infrastructures
Infrastrutture

Product name *Nome prodotto*	DP 3400
Product code *Codice prodotto*	003400.00001
Square drive *Attacco quadro*	3/4”
Bolt range *Capacità bullone*	M14-M24
Ultimate torque *Coppia massima*	1690 Nm 1251 ft-lb
Working torque *Coppia raccomandata*	200-1350 Nm 148-999 ft-lb
Weight *Peso*	5.2 kg 11.46 lbs
Free speed *Velocità libera*	5.500 rpm
Impacts number *Numero impatti*	1.100/min
Working pressure *Pressione di utilizzo*	6,3 bar 91 psi
Air inlet *Ingresso aria*	3/8” NPT
Inner hose diameter *Diametro interno tubo*	13 mm 0.512 in
Length (without anvil) Lunghezza *(escluso albero)*	195 mm 7.68 in
Side to center *Ingombro centro lato*	48 mm 1.89 in

Specifications subject to change without notice. Le specifiche possono subire modifiche senza preavviso.

1 Twin hammer mechanism
Masse battenti a doppio martello

2 Aluminium body
Corpo in alluminio

3 Optimized power/weight ratio
Rapporto potenza/peso ottimizzato

AVAILABLE
DISPONIBILE

DP 3400 AL - 003400.00002	
ANVIL LENGTH LUNGHEZZA ALBERO	187.5 mm 7,38 in
WEIGHT PESO	6.55 kg 14.44 lbs

DP 164

BEST FOR
APPLICAZIONI

Air exhaust direction: through the handle
Direzione scarico aria: impugnatura

Anvil type: with ring, without hole
Tipo albero: con anello, senza foro

Hammer mechanism: 3-jaw
Tipo masse battenti: 3 griffe

Hammer mechanism lubrication: grease
Lubrificazione masse battenti: grasso

Commercial vehicles
Veicoli commerciali

Product name *Nome prodotto*	DP 164
Product code *Codice prodotto*	000164.00001
Square drive *Attacco quadro*	3/4”
Bolt range *Capacità bullone*	M14-M24
Ultimate torque *Coppia massima*	1500 Nm 1110 ft-lb
Working torque *Coppia raccomandata*	320-907 Nm 237-671 ft-lb
Weight *Peso*	5.53 kg 12.19 lbs
Free speed *Velocità libera*	6800 rpm
Impacts number *Numero impatti*	1150 /min
Working pressure *Pressione di utilizzo*	6.3 bar 91 psi
Air inlet *Ingresso aria*	3/8” BSP
Inner hose diameter *Diametro interno tubo*	13 mm 0.512 in
Length (without anvil) Lunghezza *(escluso albero)*	227 mm 8.94 in
Side to center *Ingombro centro lato*	44 mm 1.73 in

Specifications subject to change without notice. Le specifiche possono subire modifiche senza preavviso.

Motorsport shape!
Forma in stile motorsport!

Fast & powerful!
Veloce e potente!

AVAILABLE
DISPONIBILE

DP 164 AL - 000164.00002	
ANVIL LENGTH LUNGHEZZA ALBERO	144 mm 5.67 in
WEIGHT PESO	6.19 kg 13.65 lbs

To get the best performance from our impact wrenches, we suggest you to use coupling with minimal bore of 9.5 mm (0.374 in).
Per ottenere le migliori prestazioni dai nostri avvitatori, vi suggeriamo di utilizzare raccordi con un diametro minimo di 9,5 mm (0.374 in)

DP 217

BEST FOR APPLICAZIONI

- Air exhaust direction: through the handle
  Direzione scarico aria: impugnatura
- Anvil type: with ring, with hole
  Tipo albero: con anello, con foro
- Hammer mechanism: 3-jaw
  Tipo masse battenti: 3 griffe
- Hammer mechanism lubrication: grease
  Lubrificazione masse battenti: grasso

- Commercial vehicles
  Veicoli commerciali
- Infrastructures
  Infrastrutture

Product name *Nome prodotto*	DP 217
Product code *Codice prodotto*	000217.00001
Square drive *Attacco quadro*	3/4”
Bolt range *Capacità bullone*	M14-M24
Ultimate torque *Coppia massima*	1700 Nm 1254 ft-lb
Working torque *Coppia raccomandata*	320-907 Nm 237-671 ft-lb
Weight *Peso*	5.95 kg 13.1 lbs
Free speed *Velocità libera*	5.400 rpm
Impacts number *Numero impatti*	1000/min
Working pressure *Pressione di utilizzo*	6.3 bar 91 psi
Air inlet *Ingresso aria*	1/2” BSP
Inner hose diameter *Diametro interno tubo*	13 mm 0.512 in
Length (without anvil) Lunghezza *(escluso albero)*	182 mm 7.17 in
Side to center *Ingombro centro lato*	47.5 mm 1.87 in

Specifications subject to change without notice. Le specifiche possono subire modifiche senza preavviso.

Evergreen model!
From tradition to future.
Modello intramontabile!
Dalla tradizione al futuro.

¾” square drive
best seller model!
Il modello più venduto
con attacco quadro da ¾”!

AVAILABLE
DISPONIBILE

DP 217 AL - 000217.00002	
ANVIL LENGTH LUNGHEZZA ALBERO	156.5 mm 6.16 in
WEIGHT PESO	6.67 kg 14.7 lbs

DP 1000

BEST FOR APPLICAZIONI

Air exhaust direction: through the handle
Direzione scarico aria: impugnatura

Anvil type: with ring, with hole
Tipo albero: con anello, con foro

Hammer mechanism: twin hammer
Tipo masse battenti: doppio martello

Hammer mechanism lubrication: grease
Lubrificazione masse battenti: grasso

Heavy vehicles
Mezzi pesanti

Product name *Nome prodotto*	DP 1000
Product code *Codice prodotto*	001000.00001
Square drive *Attacco quadro*	1"
Bolt range *Capacità bullone*	M16-M30
Ultimate torque *Coppia massima*	1550 Nm 1143 ft-lb
Working torque *Coppia raccomandata*	200-1300 Nm 148-958 ft-lb
Weight *Peso*	3.75 kg 8.38 lbs
Free speed *Velocità libera*	6000 rpm
Impacts number *Numero impatti*	1100/min
Working pressure *Pressione di utilizzo*	6.3 bar 91 psi
Air inlet *Ingresso aria*	3/8" NPT
Inner hose diameter *Diametro interno tubo*	13 mm 0.512 in
Length (without anvil) Lunghezza *(escluso albero)*	194 mm 7.64 in
Side to center *Ingombro centro lato*	42 mm 1.65 in

Specifications subject to change without notice. Le specifiche possono subire modifiche senza preavviso.

The lightest 1" square drive impact wrench!
L'avvitatore più leggero con attacco quadro da 1"!

1 Twin hammer mechanism
Masse battenti a doppio martello

2 Composite body
Corpo in materiale composito

AVAILABLE
DISPONIBILE

DP 1000 AL - 001000.00002	
ANVIL LENGTH LUNGHEZZA ALBERO	187 mm 7.36 in
WEIGHT PESO	4.66 kg 10.3 lbs

DP 160

BEST FOR APPLICAZIONI

Air exhaust direction: through the handle
Direzione scarico aria: impugnatura

Anvil type: with ring, with hole
Tipo albero: con anello, con foro

Hammer mechanism: 3-jaw
Tipo masse battenti: 3 griffe

Hammer mechanism lubrication: grease
Lubrificazione masse battenti: grasso

Commercial vehicles
Veicoli commerciali

Heavy vehicles
Mezzi pesanti

Product name *Nome prodotto*	DP 160
Product code *Codice prodotto*	000160.00001
Square drive *Attacco quadro*	1"
Bolt range *Capacità bullone*	M16-M30
Ultimate torque *Coppia massima*	1.900 Nm 1406 ft-lb
Working torque *Coppia raccomandata*	200-1.450 Nm 148-1073 ft-lb
Weight *Peso*	5.60 kg 12.34 lbs
Free speed *Velocità libera*	6.800 rpm
Impacts number *Numero impatti*	1.150/min
Working pressure *Pressione di utilizzo*	6,3 bar 91 psi
Air inlet *Ingresso aria*	3/8" BSP
Inner hose diameter *Diametro interno tubo*	13 mm 0.512 in
Length (without anvil) Lunghezza *(escluso albero)*	227 mm 8.94 in
Side to center *Ingombro centro lato*	44 mm 1.73 in

Specifications subject to change without notice. Le specifiche possono subire modifiche senza preavviso.

Motorsport shape!
Forma in stile motorsport!

Great weight/power ratio.
Ottimo rapporto peso/potenza.

1 Aluminium front cover
Cover anteriore in alluminio

AVAILABLE
DISPONIBILE

DP 160 AL - 000160.00002

ANVIL LENGTH LUNGHEZZA ALBERO	181 mm 7.13 in
WEIGHT PESO	6.60 kg 14.55 lbs

To get the best performance from our impact wrenches, we suggest you to use coupling with minimal bore of 9.5 mm (0.374 in).
Per ottenere le migliori prestazioni dai nostri avvitatori, vi suggeriamo di utilizzare raccordi con un diametro minimo di 9,5 mm (0.374 in)

DP 236

BEST FOR APPLICAZIONI

Air exhaust direction: through the handle
Direzione scarico aria: impugnatura

Anvil type: with ring, with hole
Tipo albero: con anello, con foro

Hammer mechanism: 3-jaw
Tipo masse battenti: 3 griffe

Hammer mechanism lubrication: grease
Lubrificazione masse battenti: grasso

Commercial vehicles
Veicoli commerciali

Trucks, buses
Camion, autobus

Heavy vehicles
Mezzi pesanti

Industrial assembly
Montaggi industriali

Use with Paoli Ecological Trolley
Utilizzo con Carrello Ecologico Paoli

Product name *Nome prodotto*	DP 236
Product code *Codice prodotto*	000236.00030
Square drive *Attacco quadro*	1"
Bolt range *Capacità bullone*	M18-M33
Ultimate torque *Coppia massima*	2.500 Nm 1849 ft-lb
Working torque *Coppia raccomandata*	490-1.323 Nm 363-979 ft-lb
Weight *Peso*	7.27 kg 16.03 lbs
Free speed *Velocità libera*	4.300 rpm
Impacts number *Numero impatti*	780/min
Working pressure *Pressione di utilizzo*	6,3 bar 91 psi
Air inlet *Ingresso aria*	1/2" BSP
Inner hose diameter *Diametro interno tubo*	13 mm 0.512 in
Length (without anvil) Lunghezza *(escluso albero)*	202 mm 7.95 in
Side to center *Ingombro centro lato*	50 mm 1.97 in

Specifications subject to change without notice. Le specifiche possono subire modifiche senza preavviso.

A powerful and light
1" square drive.
"Evergreen" model!
Un potente e leggero modello con attacco quadro da 1".
Modello intramontabile!

AVAILABLE
DISPONIBILE

DP 236 AL - 000236.00031	
ANVIL LENGTH LUNGHEZZA ALBERO	178.5 mm 7.03 in
WEIGHT PESO	8.30 kg 18.3 lbs

DP 246

BEST FOR APPLICAZIONI

- Air exhaust direction: through the handle
  Direzione scarico aria: impugnatura
- Anvil type: with ring, with hole
  Tipo albero: con anello, con foro
- Hammer mechanism: pin-clutch
  Tipo masse battenti: pin-clutch
- Hammer mechanism lubrication: oil
  Lubrificazione masse battenti: olio

- Trucks, buses
  Camion, autobus
- Heavy vehicles
  Mezzi pesanti
- Industrial assembly
  Montaggi industriali
- Use with Paoli Ecological Trolley
  Utilizzo con Carrello Ecologico Paoli

Product name *Nome prodotto*	DP 246
Product code *Codice prodotto*	000246.00001
Square drive *Attacco quadro*	1"
Bolt range *Capacità bullone*	M18-M39
Ultimate torque *Coppia massima*	2796 Nm 2069 ft-lb
Working torque *Coppia raccomandata*	589-1.373 Nm 436-1016 ft-lb
Weight *Peso*	8.24 kg 18.2 lbs
Free speed *Velocità libera*	4.200 rpm
Impacts number *Numero impatti*	750/min
Working pressure *Pressione di utilizzo*	6,3 bar 91 psi
Air inlet *Ingresso aria*	1/2" BSP
Inner hose diameter *Diametro interno tubo*	13 mm 0.512 in
Length (without anvil) Lunghezza *(escluso albero)*	249 mm 9.8 in
Side to center *Ingombro centro lato*	50 mm 1.97 in

Specifications subject to change without notice. Le specifiche possono subire modifiche senza preavviso.

The most required 1" square drive model!
Il modello più richiesto con attacco quadro da 1"!

1. Aeronautical aluminium (7075) front cover
   Cover anteriore in alluminio aeronautico 7075
2. Hammer mechanism made of aeronautical steel
   Masse battenti in acciaio aeronautico.
3. Low vibration!
   Basso livello di vibrazioni!
4. Pin-clutch hammer mechanism with oil bath lubrification system
   Masse battenti di tipo pin-clutch con sistema di lubrificazione tramite bagno d'olio.

AVAILABLE
DISPONIBILE

DP 246 AL - 000246.00003

ANVIL LENGTH LUNGHEZZA ALBERO	169 mm 6.65 in
WEIGHT PESO	9.17 kg 20.2 lbs

DP 251

BEST FOR APPLICAZIONI

- Air exhaust direction: through the handle
  Direzione scarico aria: impugnatura
- Anvil type: with ring, with hole
  Tipo albero: con anello, con foro
- Hammer mechanism: 3-jaw
  Tipo masse battenti: 3 griffe
- Hammer mechanism lubrication: grease
  Lubrificazione masse battenti: grasso

- Trucks, buses
  Camion, autobus
- Heavy vehicles
  Mezzi pesanti
- Use with Paoli Ecological Trolley
  Utilizzo con Carrello Ecologico Paoli

Product name *Nome prodotto*	DP 251
Product code *Codice prodotto*	000251.00001
Square drive *Attacco quadro*	1"
Bolt range *Capacità bullone*	M18-M39
Ultimate torque *Coppia massima*	3038 Nm 2248 ft-lb
Working torque *Coppia raccomandata*	686-1568 Nm 508-1160 ft-lb
Weight *Peso*	9.10 kg 20.06 lbs
Free speed *Velocità libera*	3100 rpm
Impacts number *Numero impatti*	780/min
Working pressure *Pressione di utilizzo*	6.3 bar 91 psi
Air inlet *Ingresso aria*	1/2" BSP
Inner hose diameter *Diametro interno tubo*	13 mm 0.512 in
Length (without anvil) Lunghezza *(escluso albero)*	223 mm 8.78 in
Side to center *Ingombro centro lato*	56 mm 2.20 in

Specifications subject to change without notice. Le specifiche possono subire modifiche senza preavviso.

New model!
Nuovo modello!

Increased weight / power ratio.
Rapporto peso / potenza aumentato.

Upgraded 3-jaw hammer mechanism.
Masse battenti a 3 griffe perfezionate.

The classic 1" square drive model
Il modello tradizionale con attacco quadro da 1".

AVAILABLE
DISPONIBILE

DP 251 AL - 000251.00002	
ANVIL LENGTH LUNGHEZZA ALBERO	191 mm 7.52 in
WEIGHT PESO	10.26 kg 22.62 lbs

DP 256 BG

BEST FOR APPLICAZIONI

Air exhaust direction: frontal
Direzione scarico aria: frontale

Anvil type: with ring, with hole
Tipo albero: con anello, con foro

Hammer mechanism: 3-jaw
Tipo masse battenti: 3 griffe

Hammer mechanism lubrication: grease
Lubrificazione masse battenti: grasso

Trucks, buses
Camion, autobus

Heavy vehicles
Mezzi pesanti

Product name *Nome prodotto*	DP 256 BG
Product code *Codice prodotto*	0256BG.00001
Square drive *Attacco quadro*	1"
Bolt range *Capacità bullone*	M18-M39
Ultimate torque *Coppia massima*	3185 Nm 2357 ft-lb
Working torque *Coppia raccomandata*	588-1666 Nm 435-1233 ft-lb
Weight *Peso*	9.48 kg 20.9 lbs
Free speed *Velocità libera*	3200 rpm
Impacts number *Numero impatti*	750/min
Working pressure *Pressione di utilizzo*	6.3 bar 91 psi
Air inlet *Ingresso aria*	1/2" BSP
Inner hose diameter *Diametro interno tubo*	13 mm 0.512 in
Length (without anvil) Lunghezza *(escluso albero)*	299 mm 11.77 in
Side to center *Ingombro centro lato*	56 mm 2.20 in

Specifications subject to change without notice. Le specifiche possono subire modifiche senza preavviso.

New model!
Nuovo modello!

Increased weight / power ratio.
Rapporto peso / potenza aumentato.

Upgraded 3-jaw hammer mechanism.
Masse battenti a 3 griffe perfezionate.

The classic "straight " 1" square drive model
Il modello tradizionale con impugnatura diritta e attacco quadro da 1".

AVAILABLE
DISPONIBILE

DP 256 BG AL - 0256BG.00002	
ANVIL LENGTH LUNGHEZZA ALBERO	191 mm 7.52 in
WEIGHT PESO	10.65 kg 23.48 lbs

DP 320

BEST FOR APPLICAZIONI

- Air exhaust direction: through the handle
  Direzione scarico aria: impugnatura
- Anvil type: with ring, with hole
  Tipo albero: con anello, con foro
- Hammer mechanism: 3-jaw
  Tipo masse battenti: 3 griffe
- Hammer mechanism lubrication: grease
  Lubrificazione masse battenti: grasso

- Trucks, buses
  Camion, autobus
- Heavy vehicles
  Mezzi pesanti
- Industrial assembly
  Montaggi industriali
- Use with Paoli Suspension System
  Utilizzo con Carrello Suspension Paoli

Product name *Nome prodotto*	DP 320
Product code *Codice prodotto*	000320.00037
Square drive *Attacco quadro*	1"
Bolt range *Capacità bullone*	M18-M45
Ultimate torque *Coppia massima*	3.728 Nm 2759 ft-lb
Working torque *Coppia raccomandata*	785-1.668 Nm 581-1234 ft-lb
Weight *Peso*	10.85 kg 23.9 lbs
Free speed *Velocità libera*	3.000 rpm
Impacts number *Numero impatti*	755/min
Working pressure *Pressione di utilizzo*	6,3 bar 91 psi
Air inlet *Ingresso aria*	1/2" BSP
Inner hose diameter *Diametro interno tubo*	13 mm 0.512 in
Length (without anvil) Lunghezza *(escluso albero)*	239 mm 9.41 in
Side to center *Ingombro centro lato*	55 mm 2.17 in

Specifications subject to change without notice. Le specifiche possono subire modifiche senza preavviso.

A ACCESSORIES ACCESSORI 106

The strongest 1" square drive model: no compromise!
Il modello più robusto con attacco quadro da 1": nessun compromesso!

AVAILABLE
DISPONIBILE

DP 320 AL - 000320.00041

ANVIL LENGTH LUNGHEZZA ALBERO	191 mm 7.52 in
WEIGHT PESO	12.16 kg 26.8 lbs

DP 321

BEST FOR APPLICAZIONI

Air exhaust direction: through the handle
Direzione scarico aria: impugnatura

Anvil type: with hole, without ring
Tipo albero: con foro, senza anello

Hammer mechanism: 3-jaw
Tipo masse battenti: 3 griffe

Hammer mechanism lubrication: grease
Lubrificazione masse battenti: grasso

Infrastructures
Infrastrutture

Construction site and shipyard
Cantieri e costruzioni navali

Railway applications
Applicazioni ferroviarie

Product name *Nome prodotto*	DP 321
Product code *Codice prodotto*	000321.00005
Square drive *Attacco quadro*	1 ½ "
Bolt range *Capacità bullone*	M20-M50
Ultimate torque *Coppia massima*	4.415 Nm 3267 ft-lb
Working torque *Coppia raccomandata*	981-1.962 Nm 726-1452 ft-lb
Weight *Peso*	11.35 kg 25.02 lbs
Free speed *Velocità libera*	3.000 rpm
Impacts number *Numero impatti*	755/min
Working pressure *Pressione di utilizzo*	6,3 bar 91 psi
Air inlet *Ingresso aria*	1/2" BSP
Inner hose diameter *Diametro interno tubo*	16 mm 0.630 in
Length (without anvil) Lunghezza *(escluso albero)*	242 mm 9.53 in
Side to center *Ingombro centro lato*	55 mm 2.17 in

Specifications subject to change without notice. Le specifiche possono subire modifiche senza preavviso.

The 1 ½" square drive model with pistol grip and rear exhaust.
Il modello con attacco quadro da 1 ½" con impugnatura a pistola e scarico posteriore.

DP 362

BEST FOR APPLICAZIONI

Air exhaust direction: frontal
Direzione scarico aria: frontale

Anvil type: with ring, with hole
Tipo albero: con anello, con foro

Hammer mechanism: 3-jaw
Tipo masse battenti: 3 griffe

Hammer mechanism lubrication: grease
Lubrificazione masse battenti: grasso

Infrastructures
Infrastrutture

Construction site and shipyard
Cantieri e costruzioni navali

Industrial assembly
Montaggi industriali

Railway applications
Applicazioni ferroviarie

Product name *Nome prodotto*	DP 362
Product code *Codice prodotto*	1" - 000362.00002 1"1/2 - 000362.00001
Square drive *Attacco quadro*	1" & 1"1/2
Bolt range *Capacità bullone*	1" - M18-M55 1"1/2 - M24-M56
Ultimate torque *Coppia massima*	1" - 5297 Nm / 3920 ft-lb 1"1/2 - 5933 Nm / 4390 ft-lb
Working torque *Coppia raccomandata*	1" - 1177-2943 Nm / 871-2178 ft-lb 1"1/2 - 1381-3296 Nm/1022-2439 ft-lb
Weight *Peso*	1" - 14.76 kg / 32.54 lbs 1"1/2 - 14.90 / 32.85 lbs
Free speed *Velocità libera*	3200 rpm
Impacts number *Numero impatti*	650/min
Working pressure *Pressione di utilizzo*	6.3 bar 91 psi
Air inlet *Ingresso aria*	1/2" BSP
Inner hose diameter *Diametro interno tubo*	16 mm 0.630 in
Length (without anvil) Lunghezza *(escluso albero)*	296 mm 11.65 in
Side to center *Ingombro centro lato*	70 mm 2.76 in

Specifications subject to change without notice. Le specifiche possono subire modifiche senza preavviso.

New model!
Nuovo modello!

Upgraded hammer mechanism.
Masse battenti perfezionate.

DP 362 BG

BEST FOR APPLICAZIONI

Air exhaust direction: frontal
Direzione scarico aria: frontale

Anvil type: with ring, with hole
Tipo albero: con anello, con foro

Hammer mechanism: 3-jaw
Tipo masse battenti: 3 griffe

Hammer mechanism lubrication: grease
Lubrificazione masse battenti: grasso

Infrastructures
Infrastrutture

Construction site and shipyard
Cantieri e costruzioni navali

Industrial assembly
Montaggi industriali

Railway applications
Applicazioni ferroviarie

Product name *Nome prodotto*	DP 362 BG
Product code *Codice prodotto*	1" - 0362BG.00002 1"1/2 - 0362BG.00001
Square drive *Attacco quadro*	1" & 1"1/2
Bolt range *Capacità bullone*	1" - M18-M56 1"1/2 - M24-M56
Ultimate torque *Coppia massima*	1" - 5297 Nm / 3920 ft-lb 1"1/2 - 5933 Nm / 4390 ft-lb
Working torque *Coppia raccomandata*	1" - 1177-2943 Nm / 871-2178 ft-lb 1"1/2 - 1318-3296 Nm / 975-2439 ft-lb
Weight *Peso*	1" - 14.38 kg / 31.70 lbs 1"1/2 - 14.52 kg / 32.01 lbs
Free speed *Velocità libera*	3200 rpm
Impacts number *Numero impatti*	650/min
Working pressure *Pressione di utilizzo*	6.3 bar 91 psi
Air inlet *Ingresso aria*	1/2" BSP
Inner hose diameter *Diametro interno tubo*	16 mm 0.630 in
Length (without anvil) Lunghezza *(escluso albero)*	365 mm 14.37 in
Side to center *Ingombro centro lato*	60 mm 2.36 in

Specifications subject to change without notice. Le specifiche possono subire modifiche senza preavviso.

New model!
Nuovo modello!

Upgraded hammer mechanism.
Masse battenti perfezionate.

DP 381

BEST FOR APPLICAZIONI

- Air exhaust direction: through the handle
  Direzione scarico aria: impugnatura
- Anvil type: with hole, without ring
  Tipo albero: con foro, senza anello
- Hammer mechanism: 3-jaw
  Tipo masse battenti: 3 griffe
- Hammer mechanism lubrication: grease
  Lubrificazione masse battenti: grasso

- Infrastructures
  Infrastrutture
- Construction site and shipyard
  Cantieri e costruzioni navali
- Industrial assembly
  Montaggi industriali
- Railway applications
  Applicazioni ferroviarie

Product name *Nome prodotto*	DP 381
Product code *Codice prodotto*	000381.00002
Square drive *Attacco quadro*	1 1/2 "
Bolt range *Capacità bullone*	M30-M80
Ultimate torque *Coppia massima*	7.995 Nm 5916 ft-lb
Working torque *Coppia raccomandata*	2.060-4.709 Nm 1524-3485 ft-lb
Weight *Peso*	32 kg 70.5 lbs
Free speed *Velocità libera*	2.300 rpm
Impacts number *Numero impatti*	515/min
Working pressure *Pressione di utilizzo*	6,3 bar 91 psi
Air inlet *Ingresso aria*	3/4" BSP
Inner hose diameter *Diametro interno tubo*	19 mm 0.748 in
Length (without anvil) Lunghezza *(escluso albero)*	446 mm 17.56 in
Side to center *Ingombro centro lato*	88 mm 3.46 in

Specifications subject to change without notice. Le specifiche possono subire modifiche senza preavviso.

One of the biggest and strongest T-handle, 3-jaw hammer mechanism model.
Uno dei più grandi e robusti modelli con impugnatura a T e masse battenti a 3 griffe.

AVAILABLE
DISPONIBILE

DP 381 2" - 000381.00001

ULTIMATE TORQUE COPPIA MASSIMA	8.954 Nm 6.626 ft-lb
WORKING TORQUE COPPIA RACCOMANDATA	2.307-5.274 Nm 1.707- 3.903 ft-lb

DP 635

BEST FOR APPLICAZIONI

Air exhaust direction: through the handle
Direzione scarico aria: impugnatura

Anvil type: with hole, without ring
Tipo albero: con foro, senza anello

Hammer mechanism: 3-jaw
Tipo masse battenti: 3 griffe

Hammer mechanism lubrication: grease
Lubrificazione masse battenti: grasso

Infrastructures
Infrastrutture

Construction site and shipyard
Cantieri e costruzioni navali

Industrial assembly
Montaggi industriali

Railway applications
Applicazioni ferroviarie

Product name *Nome prodotto*	DP 635
Product code *Codice prodotto*	000635.00001
Square drive *Attacco quadro*	2 1/2 "
Bolt range *Capacità bullone*	M50-M110
Ultimate torque *Coppia massima*	26.370 Nm 19514 ft-lb
Working torque *Coppia raccomandata*	6.044-8.790 Nm 4473-6505 ft-lb
Weight *Peso*	67 kg 147.7 lbs
Free speed *Velocità libera*	2.100 rpm
Impacts number *Numero impatti*	400/min
Working pressure *Pressione di utilizzo*	6,3 bar 91 psi
Air inlet *Ingresso aria*	1" BSP
Inner hose diameter *Diametro interno tubo*	25 mm 0.984 in
Length (without anvil) Lunghezza *(escluso albero)*	537 mm 21.14 in
Side to center *Ingombro centro lato*	95 mm 3.74 in

Specifications subject to change without notice. Le specifiche possono subire modifiche senza preavviso.

The biggest and strongest T-handle, 3-jaw hammer mechanism model.
Il più grande e robusto modello con impugnatura a T e masse battenti a 3 griffe.

AVAILABLE
DISPONIBILE

DP 635 2" - 000635.00002

ULTIMATE TORQUE COPPIA MASSIMA	23.544 Nm 17.423 ft-lb
WORKING TORQUE COPPIA RACCOMANDATA	5.396-7.848 Nm 3.993- 5.808 ft-lb

NUTRUNNERS

The world of mechanics has been shifting towards increasingly sophisticated fitting processes and assembly methods with greater attention to specifications. Paoli has developed the new DP Series Nutrunner to meet these requirements while facilitating the work and increasing the safety of operators. The Nutrunners are professional torque controlled screwdrivers designed for maximum efficiency and precision in the screwing process.

The Paoli Nutrunner combines enhanced speed of the (non-impact) volumetric air motor with an effective epicyclical reduction system achieving extremely high screwing values with 5% torque precision. An additional and fundamental feature derived from the torque arm design is the absence of a blowback mechanism, which drastically reduces noise and vibration.

AVVITATORI A BRACCIO DI REAZIONE

Il mondo della meccanica si sta da tempo spostando verso processi di montaggio e tecniche di assemblaggio sempre più sofisticate e attente ai dettagli. Per rispondere a queste esigenze e nel contempo facilitare il lavoro e aumentare la sicurezza per gli operatori, Paoli ha sviluppato i nuovi Nutrunners avvitatori a coppia controllata professionali, concepiti per ottenere la massima efficienza e precisione nei processi di avvitamento.

Il Nutrunner Paoli unisce le caratteristiche di velocità del motore pneumatico volumetrico (non ad impatto) alla potenza del gruppo di riduzione epicicloidale permettendo di raggiungere valori di serraggio elevatissimi con una precisione sulla coppia fornita del 5%. L'ulteriore e fondamentale caratteristica che deriva dal concetto di braccio di reazione è l'assenza del meccanismo di massa battente, con la conseguente drastica riduzione della rumorosità e delle vibrazioni.

NUTRUNNERS
AVVITATORI A BRACCIO DI REAZIONE

NUTRUNNERS

BEST FOR APPLICAZIONI

Air exhaust direction: through the handle
Direzione scarico aria: impugnatura

Anvil type: with hole, without ring
Tipo albero: con foro, senza anello

Industrial installations
Montaggi industriali

Trucks, buses
Camion, autobus

Heavy vehicles
Mezzi pesanti

Product name *Nome prodotto*	DP 08-34	DP 12-10	DP 17-10
Product code *Codice prodotto*	A.06.0001	A.06.0002	A.06.0003
Square drive *Attacco quadro*	3/4"	1"	1"
Bolt range *Capacità bullone*	M10-M22	M12-M27	M14-M33
Torque range *Campo di coppia*	80-825 Nm 59-610 ft-lb	100-1250 Nm 74-925 ft-lb	110-1700 Nm 81-1258 ft-lb
Pressure range *Campo pressione di utilizzo*	0.5-6 bar 7-87 psi	0.5-6 bar 7-87 psi	0.5-6 bar 7-87 psi
Weight *Peso*	5.35 kg 11.79 lbs	5.80 kg 12.79 lbs	6.80 kg 14.99 lbs
Air inlet *Ingresso aria*	1/4" BSP	1/4" BSP	1/4" BSP
Inner hose diameter *Diametro interno tubo*	8 mm 0.315 in	8 mm 0.315 in	8 mm 0.315 in
Length (without anvil) Lunghezza *(escluso albero)*	286 mm 11.26 in	285 mm 11.26 in	301 mm 11.85 in
Side to center *Ingombro centro lato*	41 mm 1.61 in	41 mm 1.61 in	46.5 mm 1.83 in

Also available: DP28-10, DP47-15, DP65-15, DP80-15, DP120-15

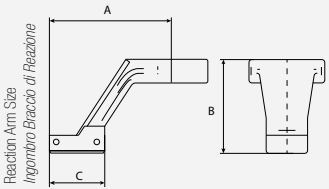

REACTION ARM AVAILABILITY
DISPONIBILITA' BRACCIO DI REAZIONE

Available for *Disponibile per*	DP 08-34	DP 12-10 DP 17-10
A	110 mm - 4.33 in	130 mm - 5.12 in
B	80 mm - 3.15 in	100 mm - 3.94 in
C	50 mm - 1.97 in	60 mm - 2.36 in
Weight Peso	0.25 kg - 0.55 lb	0.60 kg - 1.32 lb
Code *Codice*	B.46.01.0001	B.46.01.0002

- MANUAL 2 GEARS SHIFT CAMBIO MANUALE 2 VELOCITÀ
- TORQUE ACCURACY CONTROLLO DI COPPIA
- MINIMUM VIBRATION LEVEL VIBRAZIONI MINIME
- LIGHT WEIGHT LEGGERO

AIR TREATMENT FOR NUTRUNNERS
GRUPPO TRATTAMENTO ARIA PER AVVITATORI A BRACCIO DI REAZIONE

This system was designed for an accurate air pressure regulation of the nutrunners.
It's fitted with a pressure filter and an air pressure regulator unit complete with lubricator.

E' stato progettato e realizzato per una precisa regolazione della pressione degli avvitatori a braccio di reazione.
E' provvisto di un gruppo filtro-riduttore di pressione completo di lubrificatore.

Code *Codice*	Peso *Weight*	Overall dimensions *Dimensioni d'ingombro*	Height *Altezza*
B.46.02.0001	7.3 kg - 19.09 lb	380 x 645 mm - 14.96 x 25.39 in	355 mm - 13.98 in

ATEX IMPACT WRENCHES

We invested in research and development in order to offer to the clients the best technologies available and to design the new Atex range: impact wrenches compliant with the Atex directives and efficient in every industrial application. Thanks to our customers' feedbacks, we have optimized our performance, duration and ergonomics standards.

The new Paoli Atex impact wrenches have passed rigorous tests made in highly explosive environments in order to offer to the users a safe, innovative and efficient product.

The Atex range is composed by models suitable for underground environments Ex I M2 IIB T6 II 2 GD IIB T6 and by impact wrenches designed for surface applications Ex II 2 GD IIB T6 II 3 G IIB T6 .

All this drives us to a new impact wrenches range able to satisfy our clients' needs.

AVVITATORI A NORMA ATEX

Per offrire avvitatori a norma Atex validi per ogni applicazione industriale e fornire ai nostri clienti le tecnologie più all'avanguardia del settore, abbiamo investito in ricerca e sviluppo per progettare la gamma. Grazie ai numerosi feedback dei nostri clienti abbiamo ottimizzato i parametri in termini di prestazioni, durata ed ergonomia.

I nuovi avvitatori Paoli a norma Atex hanno superato rigorosi test effettuati in situazioni ed atmosfere altamente esplosive per poter offrire agli utenti finali un prodotto estremamente sicuro, innovativo e performante.

La gamma Atex Paoli si compone di modelli adatti all'utilizzo in ambienti sottosuolo Ex I M2 IIB T6 II 2 GD IIB T6 *e di avvitatori idonei all'impiego in superficie* Ex II 2 GD IIB T6 II 3 G IIB T6 .

Tutto questo si traduce in una nuova gamma di avvitatori in grado di soddisfare ogni esigenza dei nostri clienti.

ATEX IMPACT WRENCHES
AVVITATORI ATEX

RED DEVIL SL ATEX

BEST FOR APPLICAZIONI

- Air exhaust direction: sides exhaust
  Direzione scarico aria: bilaterale
- Anvil type: with ring, without hole
  Tipo albero: con anello, senza foro
- Hammer mechanism: twin hammer
  Tipo masse battenti: doppio martello
- Hammer mechanism lubrication: grease
  Lubrificazione masse battenti: grasso

- Mine and oil field
  Miniere e giacimenti
- Construction site and shipyard
  Cantieri e costruzioni navali
- Industrial assembly
  Montaggi industriali

Product name *Nome prodotto*	RED DEVIL SL ATEX
Product code *Codice prodotto*	A.07.01.0001
Square drive *Attacco quadro*	1/2”
Bolt range *Capacità bullone*	M10-M24
Ultimate torque *Coppia massima*	1.000 Nm 740 ft-lb
Working torque *Coppia raccomandata*	80-800 Nm 59-590 ft-lb
Weight *Peso*	2.40 kg 5.30 lbs
Free speed *Velocità libera*	12.000 rpm
Impacts number *Numero impatti*	2.000/min
Working pressure *Pressione di utilizzo*	6,5 bar 94 psi
Air inlet *Ingresso aria*	1/4” NPT
Inner hose diameter *Diametro interno tubo*	10 mm 0.394 in
Length Lunghezza	192 mm 7.56 in
Side to center *Ingombro centro lato*	42 mm 1.65 in

Specifications subject to change without notice. Le specifiche possono subire modifiche senza preavviso.

DP 217 ATEX

BEST FOR APPLICAZIONI

Air exhaust direction: through the handle
Direzione scarico aria: impugnatura

Anvil type: with ring, with hole
Tipo albero: con anello, con foro

Hammer mechanism: 3-jaw
Tipo masse battenti: 3 griffe

Hammer mechanism lubrication: grease
Lubrificazione masse battenti: grasso

Mine and oil field
Miniere e giacimenti

Construction site and shipyard
Cantieri e costruzioni navali

Industrial assembly
Montaggi industriali

Product name *Nome prodotto*	DP 217 ATEX
Square drive *Attacco quadro*	3/4”
Bolt range *Capacità bullone*	M14-M24
Ultimate torque *Coppia massima*	1700 Nm 1254 ft-lb
Working torque *Coppia raccomandata*	320-907 Nm 237-671 ft-lb
Free speed *Velocità libera*	5400 rpm
Impacts number *Numero impatti*	1000/min
Working pressure *Pressione di utilizzo*	6.3 bar 91 psi
Air inlet *Ingresso aria*	1/2” BSP
Inner hose diameter *Diametro interno tubo*	13 mm 0.512 in
Length (without anvil) Lunghezza *(escluso albero)*	182 mm 7.17 in
Side to center *Ingombro centro lato*	47.5 mm 1.87 in

Specifications subject to change without notice. Le specifiche possono subire modifiche senza preavviso.

AVAILABLE MODELS MODELLI DISPONIBILI	PRODUCT CODE CODICE PRODOTTO	WEIGHT PESO
Ex I M2 IIB T6 II 2 GD IIB T6	A.07.11.0002	7.5 kg 16.53 lbs
Ex II 2 GD IIB T6 II 3 G IIB T6	A.07.11.0003	6.1 kg 13.45 lbs

DP 246 ATEX

BEST FOR APPLICAZIONI

- Air exhaust direction: through the handle
  Direzione scarico aria: impugnatura
- Anvil type: with ring, with hole
  Tipo albero: con anello, con foro
- Hammer mechanism: pin-clutch
  Tipo masse battenti: pin-clutch
- Hammer mechanism lubrication: oil
  Lubrificazione masse battenti: olio

- Mine and oil field
  Miniere e giacimenti
- Construction site and shipyard
  Cantieri e costruzioni navali
- Industrial assembly
  Montaggi industriali

Product name *Nome prodotto*	DP 246 ATEX
Product code *Codice prodotto*	A.07.51.0001
Square drive *Attacco quadro*	1"
Bolt range *Capacità bullone*	M18-M39
Ultimate torque *Coppia massima*	2796 Nm 2069 ft-lb
Working torque *Coppia raccomandata*	589-1.373 Nm 436-1016 ft-lb
Weight *Peso*	8.24 kg 18.2 lbs
Free speed *Velocità libera*	4.200 rpm
Impacts number *Numero impatti*	750/min
Working pressure *Pressione di utilizzo*	6,3 bar 91 psi
Air inlet *Ingresso aria*	1/2" BSP
Inner hose diameter *Diametro interno tubo*	13 mm 0.512 in
Length (without anvil) Lunghezza *(escluso albero)*	249 mm 9.8 in
Side to center *Ingombro centro lato*	50 mm 1.97 in

Specifications subject to change without notice. Le specifiche possono subire modifiche senza preavviso.

DP 251 ATEX

BEST FOR APPLICAZIONI

Air exhaust direction: through the handle
Direzione scarico aria: impugnatura

Anvil type: with ring, with hole
Tipo albero: con anello, con foro

Hammer mechanism: 3-jaw
Tipo masse battenti: 3 griffe

Hammer mechanism lubrication: grease
Lubrificazione masse battenti: grasso

Mine and oil field
Miniere e giacimenti

Construction site and shipyard
Cantieri e costruzioni navali

Industrial assembly
Montaggi industriali

Product name *Nome prodotto*	DP 251 ATEX
Product code *Codice prodotto*	A.07.21.0001
Square drive *Attacco quadro*	1"
Bolt range *Capacità bullone*	M18-M39
Ultimate torque *Coppia massima*	3300 Nm 2434 ft-lb
Working torque *Coppia raccomandata*	686-1.568 Nm 508-1160 ft-lb
Free speed *Velocità libera*	3100 rpm
Impacts number *Numero impatti*	780/min
Working pressure *Pressione di utilizzo*	6.3 bar 91 psi
Air inlet *Ingresso aria*	1/2" BSP
Inner hose diameter *Diametro interno tubo*	13 mm 0.512 in
Length (without anvil) Lunghezza *(escluso albero)*	223 mm 8.78 in
Side to center *Ingombro centro lato*	56 mm 2.20 in

Specifications subject to change without notice. Le specifiche possono subire modifiche senza preavviso.

AVAILABLE MODELS MODELLI DISPONIBILI	PRODUCT CODE CODICE PRODOTTO	WEIGHT PESO
Ex I M2 IIB T6 II 2 GD IIB T6	A.07.21.0002	12.0 kg 26.45 lbs
Ex II 2 GD IIB T6 II 3 G IIB T6	A.07.21.0003	9.1 kg 20.06 lbs

DP 256 BG ATEX

BEST FOR APPLICAZIONI

- Air exhaust direction: frontal
  Direzione scarico aria: frontale
- Anvil type: with ring, with hole
  Tipo albero: con anello, con foro
- Hammer mechanism: 3-jaw
  Tipo masse battenti: 3 griffe
- Hammer mechanism lubrication: grease
  Lubrificazione masse battenti: grasso

- Mine and oil field
  Miniere e giacimenti
- Construction site and shipyard
  Cantieri e costruzioni navali
- Industrial assembly
  Montaggi industriali

Product name *Nome prodotto*	DP 256 BG ATEX
Square drive *Attacco quadro*	1"
Bolt range *Capacità bullone*	M18-M39
Ultimate torque *Coppia massima*	3185 Nm 2357 ft-lb
Working torque *Coppia raccomandata*	588-1.666 Nm 435-1233 ft-lb
Free speed *Velocità libera*	3200 rpm
Impacts number *Numero impatti*	750 /min
Working pressure *Pressione di utilizzo*	6.3 bar 91 psi
Air inlet *Ingresso aria*	1/2" BSP
Inner hose diameter *Diametro interno tubo*	13 mm 0.512 in
Length (without anvil) Lunghezza *(escluso albero)*	299 mm 11.77 in
Side to center *Ingombro centro lato*	56 mm 2.20 in

Specifications subject to change without notice. Le specifiche possono subire modifiche senza preavviso.

AVAILABLE MODELS MODELLI DISPONIBILI	PRODUCT CODE CODICE PRODOTTO	WEIGHT PESO
Ex I M2 IIB T6 II 2 GD IIB T6	A.07.31.0002	12.1 kg 26.67 lbs
Ex II 2 GD IIB T6 II 3 G IIB T6	A.07.31.0003	9.48 kg 20.90 lbs

DP 362 BG ATEX

BEST FOR APPLICAZIONI

- Air exhaust direction: frontal
  Direzione scarico aria: frontale
- Anvil type: with ring, with hole
  Tipo albero: con anello, con foro
- Hammer mechanism: 3-jaw
  Tipo masse battenti: 3 griffe
- Hammer mechanism lubrication: grease
  Lubrificazione masse battenti: grasso

- Mine and oil field
  Miniere e giacimenti
- Construction site and shipyard
  Cantieri e costruzioni navali
- Industrial assembly
  Montaggi industriali

Product name *Nome prodotto*	DP 362 BG ATEX
Square drive *Attacco quadro*	1 ½ "
Bolt range *Capacità bullone*	M24-M56
Ultimate torque *Coppia massima*	4200 Nm 3098 ft-lb
Working torque *Coppia raccomandata*	1.177-2.943 Nm 871-2178 ft-lb
Free speed *Velocità libera*	3200 rpm
Impacts number *Numero impatti*	650 /min
Working pressure *Pressione di utilizzo*	bar 6.3 91 psi
Air inlet *Ingresso aria*	1/2" BSP
Inner hose diameter *Diametro interno tubo*	13 mm 0.512 in
Length (without anvil) Lunghezza *(escluso albero)*	365 mm 14.37 in
Side to center *Ingombro centro lato*	60 mm 2.36 in

Specifications subject to change without notice. Le specifiche possono subire modifiche senza preavviso.

AVAILABLE MODELS MODELLI DISPONIBILI	PRODUCT CODE CODICE PRODOTTO	WEIGHT PESO
Ex I M2 IIB T6 II 2 GD IIB T6	A.07.41.0002	17.8 kg 39.24 lbs
Ex II 2 GD IIB T6 II 3 G IIB T6	A.07.41.0003	14.52 kg 32.01 lbs

TSA - TORQUE AND ANGLE SYSTEM

TSA - TORQUE AND ANGLE SYSTEM

TSA
TORQUE AND ANGLE SENSOR SYSTEM

COMING SOON

TSA

The TSA system applies patented high precision non-contact sensing technology to quantify the number of rotations of the drive shaft and of the nut before reaching the torque and the torque energy that is transferred at every hammering impact. A smart software calculates signals from the on-board multiprocessor and combines the results of the two measurements: absolute torque energy and angular rotations, to determine when the wheel nut sits tight.

The TSA system is is a Dino Paoli "concept".
The pictures and the 3D "renderings" are just to show the concept.
For further details, please write to sales@paoli.net

TSA

Il sistema TSA applica una tecnologia brevettata di sensori ad alta precisione e permette di quantificare il numero di rotazioni dell'albero e del dado prima di arrivare a coppia e l'energia di coppia trasferita ad ogni impatto. Il software elabora i segnali del multiprocessore a bordo-macchina e combina i risultati delle due misurazioni, l'energia di coppia assoluta e le rotazioni angolari, per stabilire quando il dado della ruota è correttamente serrato.

Il sistema TSA è un progetto Dino Paoli in fase di sviluppo.
Le immagini e i rendering 3D hanno un valore puramente indicativo.
Per informazioni scrivere a sales@paoli.net

DP 160 TSA
Square drive 1”

DP 251 TSA
Square drive 1”

- complete torque and angle sensor integration
- real time semi absolute number of rotations of the drive shaft and of the nut quantification
- real time torque energy measurement

- *integrazione completa con il sensore Torque and Angle*
- *quantificazione semi-assoluta in tempo reale del numero di rotazioni dell’albero di trasmissioni e del dado*
- *misurazione in tempo reale dell’energia di coppia*

PAOLI EQUIPMENTS

PAOLI EQUIPMENTS

NEW SUSPENSION

NEW SUSPENSION

PAOLI has invented a mobile work unit in order to allow operators to work whilst comfortably and ergonomically seated and at the same time avoiding the necessity to hold the impact wrench constantly thanks to a built-in suspension system in the arm, which can be rotated.

PAOLI ha inventato una postazione di lavoro mobile che permettesse all'operatore una posizione di seduta confortevole ed ergonomica ma allo stesso tempo di esentare lo stesso dal sostenere l'avvitatore per tutto il tempo di lavoro grazie al sistema di sospensione integrato nel braccio girevole.

- The exhaust air of the impact wrench is conveyed into a silencer mounted in the trolley, thus allowing:
  - a considerable reduction of acoustic pollution
  - the total absence of harmful powders and oily mists which are normally discharged and caused by the exhaust of the impact wrench near to the operator
- The inlet of compressed air is controlled in both circuits:
  - the standard circuit is fitted with a pressure filter and reduction unit, complete with lubricator
  - the by-pass circuit is fitted with just one filter for impurities
- It is on wheels for easy transportation
- It is fitted with a handy retractable drawer in which the impact wrench and any other tools, torque sockets and impact sockets may be placed
- It allows torque control with an accuracy of ±5% in combination with torque sockets

- *Lo scarico dell'avvitatore ad impulsi viene canalizzato in un silenziatore montato nel carrello, conseguentemente si ottiene:*
  - *una notevole riduzione dell'inquinamento acustico*
  - *la completa assenza di polveri nocive e di micro-nebbie oleose normalmente sollevate e provocate dallo scarico dell'avvitatore nei pressi dell'operatore*
- *La mandata dell'aria compressa è controllata in entrambi i circuiti:*
  - *nel circuito standard è previsto un gruppo filtro- riduttore di pressione completo di lubrificatore*
  - *nel circuito by-pass è previsto solo un filtro per le impurità*
- *È facilmente trasportabile perché dotato di ruote*
- *Possiede un comodo cassetto a scomparsa per sistemare eventuali utensili, barre di torsione e chiavi a bussola*
- *Permette un controllo di coppia preciso al ±5% con l'utilizzo di barre di torsione*

Product name *Nome prodotto*	New Suspension
Product code *Codice prodotto*	C.02.0007
Weight *Peso*	53.80 kg - 118.61 lbs
Overall dimensions *Dimensioni d'ingombro*	610x690 mm - 24.05x27.16 in
Height *Altezza*	1.935 mm - 76.18 in

1 Weight balancer
Stabilizzatore di peso.

2 Double hose / Silencer
Doppio tubo / Silenziatore

3 By-pass to get full power
By-pass per ottenere la massima potenza

4 FRL group
Gruppo FRL

No weight in your hands!
Nessun peso nelle tue mani!

Noise reduction.
Diminuzione dei rumori.

No dust.
Nessuna polvere.

Impact wrench not included
Avvitatore non incluso

ALSO AVAILABLE WITH 18 LT BUILT IN TANK

DISPONIBILE ANCHE CON SERBATOIO DA 18 LT INTEGRATO

SLIM SUSPENSION SYSTEM

MINI SUSPENSION

This system was designed and created to improve the comfort and performance of professionals who work continuously with impact wrenches at awkward and strenuous heights.
To overcome these difficulties PAOLI has invented a mobile work unit in order to allow operators to work whilst comfortably and ergonomically seated and at the same time avoiding the necessity to hold the impact wrench constantly thanks to a built-in suspension system in the arm, which can be rotated by 40°.

Questo sistema è stato progettato e realizzato per migliorare il comfort e le prestazioni dell'operatore professionale che deve lavorare con l'avvitatore ad impulsi in continuazione e ad altezze scomode e faticose.
Per questo motivo la PAOLI ha inventato una postazione di lavoro mobile che permettesse all'operatore una posizione di seduta confortevole ed ergonomica ma allo stesso tempo di esentare lo stesso dal sostenere l'avvitatore per tutto il tempo di lavoro grazie al sistema di sospensione integrato nel braccio girevole a 40°.

The exhaust air of the impact wrench is conveyed into a silencer mounted in the trolley, thus allowing:

- a considerable reduction of acoustic pollution
- the total absence of harmful powders and oily mists which are normally discharged and caused by the exhaust of the impact wrench near to the operator
- it is on wheels for easy transportation
- it allows torque control with an accuracy of ±5% in combination with torque sockets

Lo scarico dell'avvitatore ad impulsi viene canalizzato in un silenziatore montato nel carrello, conseguentemente si ottiene:

- *una notevole riduzione dell'inquinamento acustico*
- *la completa assenza di polveri nocive e di micro-nebbie oleose normalmente sollevate e provocate dallo scarico dell'avvitatore nei pressi dell'operatore*
- *la facilità nel trasporto, dotato di ruote*
- *permette un controllo di coppia preciso al ±5% con l'utilizzo di barre di torsione*

Product name *Nome prodotto*	Slim Suspension System
Product code *Codice prodotto*	C.02.0033
Weight *Peso*	35.5 kg - 71.21 lbs
Overall dimensions *Dimensioni d'ingombro*	510x1.100 mm - 20.08x43.31 in
Height *Altezza*	1.970 mm - 77.56 in

1 *Weight balancer*
Stabilizzatore di peso.

2 *Double hose / Silencer*
Doppio tubo / Silenziatore

3 *FL group*
Gruppo FL

Slim version!
Versione più piccola!

No weight in your hands!
Nessun peso nelle tue mar

Noise reduction.
Diminuzione dei rumori.

No dust.
Nessuna polvere.

THE COMPRESSED AIR INLNET CONTROLLED BY A FILTER UNIT COMPLETE WITH LUBRICATOR

MANDATA DELL'ARIA COMPRESSA CONTROLLATA DA FILTRO E LUBRIFICATORE

Impact wrench not included
Avvitatore non incluso

ECOLOGICAL TROLLEY

CARRELLO ECOLOGICO

Ecological trolley with thank, costant air flow guaranteed!

The 18 litre tank allows the supply pressure to be maintained constant, thus granting the best start and precision of the impact wrench.

It is fitted with a handy metal container in which the impact wrench and any other tools, torque sockets and impact sockets may be placed.

Carrello ecologico con serbatoio, flusso d'aria garantito!

Il serbatoio da 18 lt. permette di mantenere la pressione di alimentazione sempre costante e, conseguentemente, di garantire lo spunto e precisione dell'avvitatore.

Possiede una comoda vasca metallica per posare l'avvitatore ed eventuali ulteriori utensili, barre di torsione e chiavi a bussola.

- The exhaust air of the impact wrench is conveyed into a silencer mounted on the trolley, thus allowing:
  - a considerable reduction of acoustic pollution
  - the total absence of harmful powders and oily mists which are normally discharged and caused by the exhaust of the impact wrench near to the operator
- The inlet of compressed air is controlled in both circuits:
  - the standard circuit is fitted with a pressure filter and reduction unit, complete with lubricator
  - the by-pass circuit is fitted with just one filter for impurities
- It allows torque control with an accuracy of ±5% in combination with torque sockets

- *Lo scarico dell'avvitatore ad impulsi viene canalizzato in un silenziatore montato sul carrello, conseguentemente si ottiene:*
  - *una notevole riduzione dell'inquinamento acustico*
  - *la completa assenza di polveri nocive e di micro-nebbie oleose normalmente sollevate e provocate dallo scarico dell'avvitatore nei pressi dell'operatore*
- *La mandata dell'aria compressa è controllata in entrambi i circuiti:*
  - *nel circuito standard è previsto un gruppo filtro- riduttore di pressione completo di lubrificatore*
  - *nel circuito by-pass è previsto solo un filtro per le impurità*
- *Permette un controllo di coppia preciso al ±5% con l'utilizzo di barre di torsione*

Product name *Nome prodotto*	Ecological Trolley With Air Tank	Ecological Trolley Without Air Tank
Product code *Codice prodotto*	C.02.0032	C.02.0031
Weight *Peso*	27.7 kg - 61.07 lbs	23.0 kg - 50.71 lbs
Overall dimensions *Dimensioni d'ingombro*	510x540 mm 20.08 x 21.26 in	510x540 mm 20.08 x 21.26 in
Height *Altezza*	930 mm - 36.61 in	930 mm - 36.61 in

Noise reduction.
Diminuzione dei rumori.

No dust.
Nessuna polvere.

Constant air flow guaranteed
Flusso d'aria costante garantito.

Also available without tank.
Disponibile senza serbatoio.

Ecological Trolley Without Air Tank

1 *Thank capacity 18 L.*
Capacità serbatoio 18 L.

2 *Double hose / Silencer*
Doppio tubo / Silenziatore

3 *FRL group*
Gruppo FRL

DPLIFT JACKS

SOLLEVATORI DPLIFT

The DPLIFT jacks line offers its customers an easy and safe usage, both for automotive and industrial applications.

The DPLIFT jacks, available in various models for all stroke and capacity requirements, guarantee perfect holding in every situation.

La gamma di sollevatori DPLIFT offre ai clienti un utilizzo facile e sicuro sia nel settore automotive che in ambito industriale.

Disponibili in vari modelli adatti a tutte le esigenze di corsa e di portata, i sollevatori DPLIFT garantiscono una perfetta tenuta in ogni situazione.

BEST FOR APPLICAZIONI

CARS, VAN, SUV TYRESHOPS
GOMMISTI VETTURE, VAN, SUV

DPLIFT 224

Portable air-jack
Sollevatore pneumatico portatile

DPLIFT 264

Portable air-jack
Sollevatore pneumatico portatile

DPLIFT 40 Q

Manual hydraulic trolley jack
Sollevatore idraulico a carrello

DPLIFT 216 C

Air-hydraulic jack
Sollevatore oleopneumatico

DPLIFT 218 C

Air-hydraulic trolley jack
Sollevatore oleopneumatico a carrello

Product name *Nome prodotto*	DPLIFT 224	DPLIFT 264	DPLIFT 40 Q	DPLIFT 216 C	DPLIFT 218 C
Product code *Codice prodotto*	B.37.05.01.0024	B.37.05.01.0001	B.37.05.01.0025	B.37.05.01.0026	B.37.05.01.0002
Capacity *Portata*	2 t - 2.2 ton	2 t - 2.2 ton	2 t - 2.2 ton	2.5 t - 2.8 ton	5 t - 5.5 ton
Net weight *Peso*	14 kg - 31 lb	14 kg - 31 lb	31 Kg - 68 lb	60 Kg - 132 lb	75 kg - 165 lb
Working pressure *Pressione utiilizzo*	8-10 bar 116-145 psi	8/10 bar - 116/145 psi		8/10 bar - 116/145 psi	8/10 bar - 116/145 psi
Max stroke *Corsa max.*	228 mm - 9 in	194 mm - 7.6 in	415 mm - 16.3 in	588 mm - 23.1 in	410 mm - 16.1 in
Min. height *Altezza min.*	112 mm - 4.4 in	132 mm - 5.2 in	80 mm - 3.1 in	88 mm - 3.5 in	90 mm - 3.5 in
Pistons *Sfili*	2	2			
Pistons stroke *Corsa sfili*	114/114 mm 4.5/4.5 in	97/97 mm - 3.8/3.8 in			

DPLIFT 428 P

Portable air-hydraulic jack
Sollevatore oleopneumatico portatile

DPLIFT 430 P

Portable air-hydraulic jack
Sollevatore oleopneumatico portatile

DPLIFT 430 N

Air-hydraulic jack
Sollevatore oleopneumatico

DPLIFT 624

Air-hydraulic jack extra low
Sollevatore oleopneumatico extra basso

Product name *Nome prodotto*	DPLIFT 428 P	DPLIFT 430 P	DPLIFT 430 N	DPLIFT 624
Product code *Codice prodotto*	B.37.05.01.0012	B.37.05.01.0004	B.37.05.01.0005	B.37.05.01.0008
Capacity *Portata*	20/10 t 22/11 ton	40/20 t 44.1/22 ton	40/20 t 44.1/22 ton	60/30/15 t 66.1/33.1/16.5 ton
Net weight *Peso*	15 Kg - 33 lb	35 kg - 77 lb	39 kg - 86 lb	50 kg - 110 lb
Working pressure *Pressione utilizzo*	8/10 bar 116/145 psi	8/10 bar - 116/145 psi	8/10 bar - 116/145 psi	8/10 bar - 116/145 psi
Max stroke *Corsa max.*	166 mm - 6.5 in	150 mm - 5.9 in	150 mm - 5.9 in	135 mm - 5.3 in
Min. height *Altezza min.*	140 mm - 5.5 in	150 mm - 5.9 in	150 mm - 5.9 in	120 mm - 4.7 in
Pistons *Sfili*	2	2	2	3
Pistons stroke *Corsa sfili*	80/86 mm - 3.1/3.4 in	72/78 mm - 2.8/3.1 in	72/78 mm - 2.8/3.1 in	40/45/50 mm - 1.6/1.8/2 in

DPLIFT 630 L

Thin profile air hydraulic jack
Sollevatore
oleopneumatico stretto

DPLIFT 830 R

Air-hydraulic jack
Sollevatore
oleopneumatico

DPLIFT 270

Air-hydraulic jack - Special applications
Sollevatore oleopneumatico
Applicazioni speciali

DPLIFT 660 N

Air-hydraulic jack - Special applications
Sollevatore oleopneumatico
Applicazioni speciali

Product name *Nome prodotto*	DPLIFT 630 L	DPLIFT 830 R	DPLIFT 270	DPLIFT 660 N
Product code *Codice prodotto*	B.37.05.01.0006	B.37.05.01.0028	B.37.05.01.0027	B.37.05.01.0011
Capacity *Portata*	60/30/18 t 66.1/33.1/19.8 ton	70/43/23/13 t 77.2/47.4/25.4/14.3 ton	30 t 33.1 ton	80/50/25 t 88.2/55.1/27.6 ton
Net weight *Peso*	46 kg - 101 lb	77 kg - 170 lb	57 Kg - 126 lb	103 kg - 227 lb
Working pressure *Pressione utilizzo*	8/10 bar 116/145 psi	8/10 bar - 116/145 psi	8/10 bar 116/145 psi	8/10 bar - 116/145 psi
Max stroke *Corsa max.*	185 mm - 7.3 in	250 mm - 9.8 in	230 mm - 9.1 in	525 mm - 20.7 in
Min. height *Altezza min.*	150 mm - 5.9 in	150 mm - 5.9 in	350 mm - 13.8 in	300 mm - 11.8 in
Pistons *Sfili*	3	4	1	3
Pistons stroke *Corsa sfili*	63/56/66 mm	65/72/72/91 mm	230 mm - 9.1 in	165/170/190 mm - 6.5/6.7/7.5 in

DPLIFT M80/31

Air-hydraulic jack
Sollevatore oleopneumatico

DPLIFT M80/42

Air-hydraulic jack
Sollevatore oleopneumatico

DPLIFT M100/72

Air-hydraulic jack
Sollevatore oleopneumatico

DPLIFT M150/90

Air-hydraulic jack
Sollevatore oleopneumatico

Product name *Nome prodotto*	DPLIFT M80/31	DPLIFT M80/42	DPLIFT M100/72	DPLIFT M150/90
Product code *Codice prodotto*	B.37.05.01.0019	B.37.05.01.0014	B.37.05.01.0020	B.37.05.01.0013
Capacity *Portata*	80/50/25 t 88.2/55.1/27.6 ton	80/50 t - 88.2/55.1 ton	100 t - 110.2 ton	150 t - 165.3 ton
Net weight *Peso*	138 Kg - 304 lbs	145 Kg - 320 lbs	324 Kg - 714 lbs	389 kg - 858 lbs
Working pressure *Pressione utilizzo*	10/12 bar 145-174 psi	10-12 bar - 145-174 psi	10-12 bar - 145-174 psi	10-12 bar - 145-174 psi
Max stroke *Corsa max.*	518 mm 20.4 in	418 mm - 16.5 in	445 mm - 17.5 in	554 mm - 21.8 in
Min. height *Altezza min.*	341 mm 13.4 in	420 mm - 16.5 in	725 mm - 28.5 in	901 mm - 35.5 in
Pistons *Sfili*	3	2	1	1
Pistons stroke *Corsa sfili*	167-171-180 mm 6.6-6.7-7.1 in	196-222 mm - 7.7-8.7 in	445 mm - 17.5 in	554 mm - 21.8 in

EXTENSIONS KITS
KIT PROLUNGHE

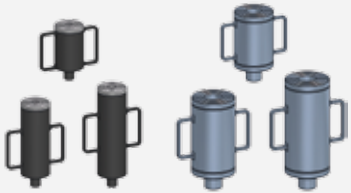

B.37.06.01.0012 B.37.06.01.0013

Product code *Codice*	B.37.06.01.0012	B.37.06.01.0013
Available for *Disponibile per*	DPLIFT M80/31 DPLIFT M80/42	DPLIFT 100/72 DPLIFT 150/90

SAFETY DEVICE SYSTEM KIT
KIT BLOCCHI DI SICUREZZA

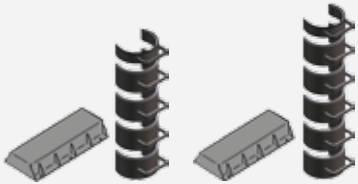

B.37.06.01.0010 B.37.06.01.0011

Product code *Codice*	B.37.06.01.0010	B.37.06.01.0011
Available for *Disponibile per*	DPLIFT M80/31 DPLIFT M80/42 DPLIFT 100/72	DPLIFT 150/90

HYDRAULIC RANGE
GAMMA IDRAULICA

DYNO

- Ideal for: tire and maintenance truck shops, road and field services for trucks and heavy duty vehicles
- Adjustable tightening torque from 300 to 3.000 Nm. Maximum power on loosening
- Oil Heat exchanger to reduce the impact wrench heating
- Thermal relay to protect the electric motor
- Lateral handles suitable for transportation or manual lifting
- State-of-the-art hammer mechanism developed thanks to the Paoli Avvitatori experience
- New impact wrench supply with just 2 flexible hoses to increase manoeuvrability
- Low voltage electrical control of the impact wrench. Maximum operator safety
- Selector for the inversion of phase to use the control unit to any three-phase electrical outlet

DYNO

- *Ideale per: gommisti e officine autocarri, servizio assistenza su strada e fuori sede per autocarri e mezzi pesanti / speciali*
- *Coppia di serraggio registrabile da 300 Nm a 3.000 Nm in avvitamento, coppia massima in svitamento per i dadi più resistenti allo sbloccaggio.*
- *Scambiatore di calore dell'olio idraulico per ridurre il surriscaldamento dell'avvitatore*
- *Relais termico a protezione del motore elettrico*
- *Impugnature laterali idonee per il trasporto/sollevamento manuale*
- *Avvitatore idraulico a masse battenti di ultima generazione sviluppate dall'esperienza Paoli*
- *Alimentazione innovativa dell'avvitatore con solo 2 tubi flessibili per una ottimale praticità di utilizzo*
- *Comandi elettrici avvitatore a bassa tensione, massima sicurezza operatore*
- *Selettore di fase che permette di utilizzare la centralina su qualsiasi presa di corrente trifase*

Product name *Nome prodotto*	DYNO
Product code *Codice prodotto*	DYNO 1* - DYNO 2* DYNO 3* - DYNO 4*
Weight *Peso*	60 kg 132 lbs
Power *Potenza*	2.2 kW
Tension *Tensione*	220/400 v trifase 50/60 Hz

IMPACT WRENCHES TECHNICAL DATA
CARATTERISTICHE TECNICHE DEGLI AVVITATORI

Square drive *Attacco quadro*	DPH 340 - DPH 340 AL DPH 341 - DPH 341 AL	3/4" 1"
Bolt range *Capacità bullone*	DPH 340 - DPH 340 AL DPH 341 - DPH 341 AL	M14-M24 M18-M33
Ultimate torque *Coppia massima*	3000 Nm 2220 ft-lb	
Free speed *Velocità libera*	2800 rpm	
Max oil flow *Portata massima olio*	10 l./min	
Length (without anvil) *Lunghezza (escluso albero)*	253 mm 9.96 in	
Side to center *Ingombro centro lato*	47 mm 1.85 in	
Weight *Peso*	DPH 340 DPH 340 AL DPH 341 DPH 341 AL	6.83 kg - 15,06 lbs 7,49 Kg - 16,51 lbs 6,90 kg - 15,21 lbs 7,57 kg - 16,69 lbs

Specifications subject to change without notice. Le specifiche possono subire modifiche senza preavviso.

Extreme power and fastness
Estrema potenza e velocità

Perfect when no air supply is available
Perfetto quando non è disponibile alimentazione di aria

Torque control
Controllo di coppia

Standard hose lenght:
Lunghezza tubo standard:
1,5 m

Other lenghts available:
Altre lunghezze disponibili:
7 m - 10 m

Lunghezze personalizzate disponibili su richiesta
Customized lenghts available on demand

AVAILABLE MODELS MODELLI DISPONIBILI		PRODUCT CODE CODICE PRODOTTO
DYNO 1	DPH 340	A.03.01.0005
DYNO 2	DPH 340 AL	A.03.01.0006
DYNO 3	DPH 341	A.03.01.0007
DYNO 4	DPH 341 AL	A.03.01.0008

HYDRAULIC SUSPENSION

SUSPENSION IDRAULICO

- Adjustable tightening torque from 300 to 3.000 Nm
- Oil not under pressure when not in use
- Maximum power on loosening
- Oil heat exchanger to reduce the impact wrench heating
- State-of-the-art hammer mechanism developed thanks to the Paoli Avvitatori experience
- New impact wrench supply with just 2 flexible hoses to increase manoeuvrability
- It is on wheels for easy transportation
- Shock-resistant and self-extringuishing ABS cover

- *Coppia di serraggio registrabile da 300 a 3.000 Nm*
- *Olio non in pressione in assenza di utilizzo*
- *Massima potenza di svitamento per i dadi più difficili*
- *Scambiatore di calore per olio per ridurre il surriscaldamento dell'avvitatore*
- *Masse battenti di ultima generazione sviluppate grazie all'esperienza Paoli Avvitatori*
- *Alimentazione innovativa dell'avvitatore con solo 2 tubi flessibili per una maggior maneggevolezza*
- *È facilmente trasportabile perché dotato di ruote*
- *Copertura antiurto in ABS autoestinguente*

Product name *Nome prodotto*	ERGO
Product code *Codice prodotto*	D.04.01.0003
Weight *Peso*	91.2 kg 201 lbs
Overall dimensions *Dimensioni d'ingombro*	600x500 mm 23.6x19.68 in
Height *Altezza*	1900 mm 74.80 in

IMPACT WRENCHES TECHNICAL DATA
CARATTERISTICHE TECNICHE DEGLI AVVITATORI

Square drive *Attacco quadro*	DPH 340 - DPH 340 AL DPH 341 - DPH 341 AL	3/4" 1"
Bolt range *Capacità bullone*	DPH 340 - DPH 340 AL DPH 341 - DPH 341 AL	M14-M24 M18-M33
Ultimate torque *Coppia massima*	3000 Nm 2220 ft-lb	
Free speed *Velocità libera*	2800 rpm	
Max oil flow *Portata massima olio*	10 l./min	
Length (without anvil) *Lunghezza (escluso albero)*	253 mm 9.96 in	
Side to center *Ingombro centro lato*	47 mm 1.85 in	
Weight *Peso*	DPH 340 DPH 340 AL DPH 341 DPH 341 AL	6.83 kg - 15,06 lbs 7,49 Kg - 16,51 lbs 6,90 kg - 15,21 lbs 7,57 kg - 16,69 lbs

Specifications subject to change without notice. Le specifiche possono subire modifiche senza preavviso.

No weight in your hands!
Nessun peso nelle tue mani!

Extreme power and fastness
Estrema potenza e velocità

Perfect when no air supply is available
Perfetto quando non è disponibile nessuna alimentazione di aria

Torque control.
Controllo di coppia.

Standard hose lenght: 1,5 m
Lunghezza tubo standard: 1,5 m

Lunghezze personalizzate disponibili su richiesta
Customized lenghts available on demand

AVAILABLE KITS* KIT DISPONIBILI		PRODUCT CODE CODICE PRODOTTO
ERGO 1	DPH 340	A.03.01.0014
ERGO 2	DPH 340 AL	A.03.01.0015
ERGO 3	DPH 341	A.03.01.0016
ERGO 4	DPH 341 AL	A.03.01.0017

* Every kit includes: power unit, impact wrench and standard hose.
Ogni kit include: power unit, avvitatore e tubo standard.

DYNO 2.0

- Ideal for: tire and maintenance truck shops, road and field services for trucks and heavy duty vehicles
- Adjustable tightening torque from 300 to 3.000 Nm. Maximum power on loosening
- Oil Heat exchanger to reduce the impact wrench heating
- Thermal relay to protect the electric motor
- Lateral handles suitable for transportation or manual lifting
- State-of-the-art hammer mechanism developed thanks to the Paoli Avvitatori experience
- New impact wrench supply with just 2 flexible hoses to increase manoeuvrability
- Low voltage electrical control of the impact wrench. Maximum operator safety
- Selector for the inversion of phase to use the control unit to any three-phase electrical outlet

DYNO 2.0

- *Ideale per: gommisti e officine autocarri, servizio assistenza su strada e fuori sede per autocarri e mezzi pesanti / speciali*
- *Coppia di serraggio registrabile da 300 Nm a 3.000 Nm in avvitamento, coppia massima in svitamento per i dadi più resistenti allo sbloccaggio.*
- *Scambiatore di calore dell'olio idraulico per ridurre il surriscaldamento dell'avvitatore*
- *Relais termico a protezione del motore elettrico*
- *Impugnature laterali idonee per il trasporto/sollevamento manuale*
- *Avvitatore idraulico a masse battenti di ultima generazione sviluppate dall'esperienza Paoli*
- *Alimentazione innovativa dell'avvitatore con solo 2 tubi flessibili per una ottimale praticità di utilizzo*
- *Comandi elettrici avvitatore a bassa tensione, massima sicurezza operatore*
- *Selettore di fase che permette di utilizzare la centralina su qualsiasi presa di corrente trifase*

Product name *Nome prodotto*	DYNO 2.0
Product code *Codice prodotto*	D.04.01.0005
Weight *Peso*	76,8 kg 169 lbs
Power *Potenza*	2.2 kW
Tension *Tensione*	220/400 v trifase 50/60 Hz

IMPACT WRENCHES TECHNICAL DATA
CARATTERISTICHE TECNICHE DEGLI AVVITATORI

Square drive *Attacco quadro*	DPH 340 - DPH 340 AL DPH 341 - DPH 341 AL	3/4" 1"
Bolt range *Capacità bullone*	DPH 340 - DPH 340 AL DPH 341 - DPH 341 AL	M14-M24 M18-M33
Ultimate torque *Coppia massima*	3000 Nm 2220 ft-lb	
Free speed *Velocità libera*	2800 rpm	
Max oil flow *Portata massima olio*	10 l./min	
Length (without anvil) *Lunghezza (escluso albero)*	253 mm 9.96 in	
Side to center *Ingombro centro lato*	47 mm 1.85 in	
Weight *Peso*	DPH 340 DPH 340 AL DPH 341 DPH 341 AL	6.83 kg - 15,06 lbs 7,49 Kg - 16,51 lbs 6,90 kg - 15,21 lbs 7,57 kg - 16,69 lbs

Specifications subject to change without notice. Le specifiche possono subire modifiche senza preavviso.

Extreme power and fastness
Estrema potenza e velocità

Perfect when no air supply is available
Perfetto quando non è disponibile alimentazione di aria

Torque control
Controllo di coppia

Standard hose lenght:
Lunghezza tubo standard:
1,5 m

Other lenghts available:
Altre lunghezze disponibili:
7 m - 10 m

Lunghezze personalizzate disponibili su richiesta
Customized lenghts available on demand

AVAILABLE KITS KIT DISPONIBILI		PRODUCT CODE CODICE PRODOTTO
DYNO 2.0 1	DPH 340	A.03.01.0010
DYNO 2.0 2	DPH 340 AL	A.03.01.0011
DYNO 2.0 3	DPH 341	A.03.01.0012
DYNO 2.0 4	DPH 341 AL	A.03.01.0013

* Every kit includes: power unit, impact wrench and standard hose.
Ogni kit include: power unit, avvitatore e tubo standard.

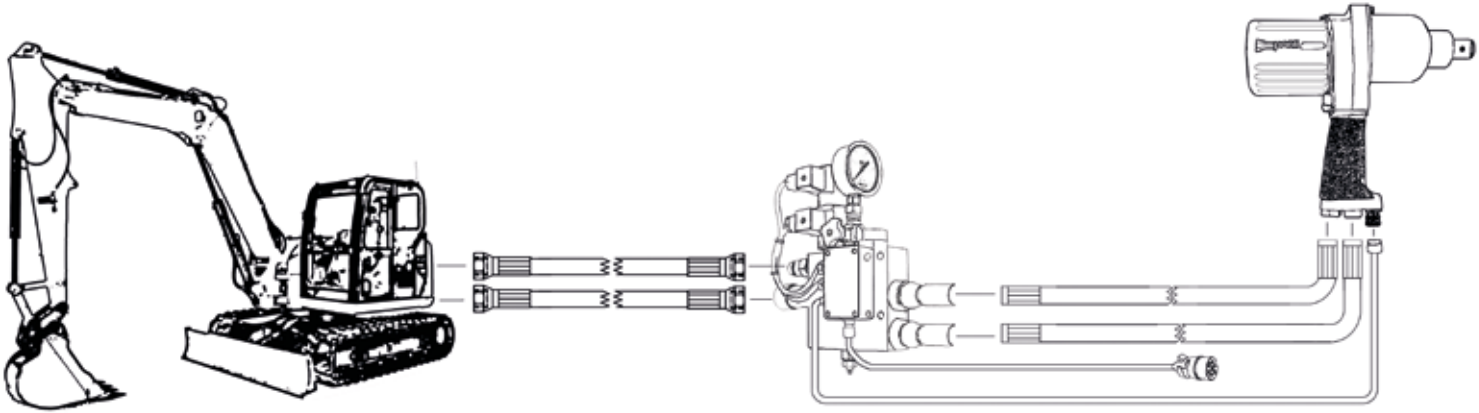

ELECTRO-HYDRAULIC ADAPTER

ADATTATORE ELETTROIDRAULICO

Requested to connect the PAOLI hydraulic impact wrench to the hydraulic circuit of an operator machine (tractors, earth moving machines, etc).

AVAILABLE OPTIONS

- With max pressure regulator on demand
- Solenoid coils interchangeable (12V, 24V)

Necessario per il collegamento dell'avvitatore idraulico PAOLI con il circuito idraulico di qualunque macchina operatrice (trattori, macchine movimento terra, ecc..).

VARIANTI DISPONIBILI

- *Con regolatore di massima pressione a richiesta*
- *Bobine elettrovalvola intercambiabili (12V, 24V)*

Product name *Nome prodotto*	Adattatore
Product code *Codice prodotto*	D.04.05.0001
Weight *Peso*	5,00 kg
Overall dimensions *Dimensioni d'ingombro*	290x235x90 mm
Max oil pressure *Pressione max olio*	240 bar
Max flow oil input *Max portata olio in ingresso*	80 l/min.
Oil flow output *Portata olio in uscita*	10 l/min.

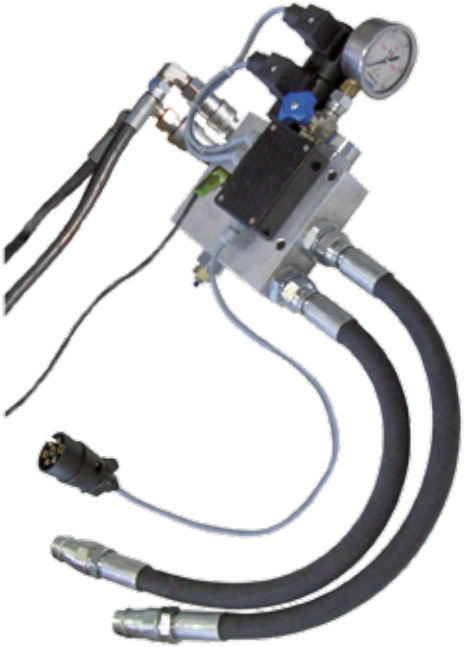

ACCESSORIES
ACCESSORI

COUPLINGS: COUPLERS AND NIPPLES
RACCORDI: VALVOLE E INNESTI

LIGHT DUTY SERIES

- Max working pressure 16 bar - 232 psi
- Working temperature range -20° C / +100° C
- Nominal internal diameter 7,6 mm (5/16")
- Nominal flow rate 35 l/s
- Light and handy

SERIE LIGHT DUTY

- *Pressione max di esercizio 16 bar - 232 psi*
- *Temperatura di utilizzo -20° C / +100° C*
- *Diametro nominale 7,6 mm (5/16")*
- *Portata nominale 35 l/s*
- *Leggero e maneggevole*

Product name *Nome prodotto*	Product code *Codice prodotto*	Description *Descrizione*
320-1003	B.42.0027	Coupler hose barb ø8 mm *Valvola portagomma ø8 mm*
320-1005	B.42.0028	Coupler hose barb ø13 mm *Valvola portagomma ø13 mm*
320-1154	B.42.0005	Coupler male thread 3/8" *Valvola filettata maschio 3/8"*
320-1155	B.42.0007	Coupler male thread 1/2" *Valvola filettata maschio 1/2"*
320-5003	B.42.0029	Nipple hose barb ø8 mm *Innesto portagomma ø8 mm*
320-5005	B.42.0030	Nipple hose barb ø13 mm *Innesto portagomma ø13 mm*
320-5152	B.42.0031	Nipple male thread 1/4" *Innesto filettato maschio 1/4"*
320-5154	B.42.0008	Nipple male thread 3/8" *Innesto filettato maschio 3/8"*
320-5155	B.42.0010	Nipple male thread 1/2" *Innesto filettato maschio 1/2"*

COUPLINGS: COUPLERS AND NIPPLES
RACCORDI: VALVOLE E INNESTI

HEAVY DUTY SERIES

- Max working pressure 16 bar - 232 psi
- Working temperature range -20° C / +100° C
- Nominal internal diameter 10,4 mm (13/32")
- Nominal flow rate 65 l/s
- Strong and resistant

SERIE HEAVY DUTY

- *Pressione max di esercizio 16 bar - 232 psi*
- *Temperatura di utilizzo -20° C / +100° C*
- *Diametro nominale 10,4 mm (13/32")*
- *Portata nominale 65 l/s*
- *Forte e resistente*

Product name *Nome prodotto*	Product code *Codice prodotto*	Description *Descrizione*
410-1005	B.42.0032	Coupler hose barb ø13 mm *Valvola portagomma ø13 mm*
410-1006	B.42.0033	Coupler hose barb ø16 mm *Valvola portagomma ø16 mm*
410-1154	B.42.0011	Coupler male thread 3/8" *Valvola filettata maschio 3/8"*
410-1155	B.42.0012	Coupler male thread 1/2" *Valvola filettata maschio 1/2"*
410-5005	B.42.0034	Nipple hose barb ø13 mm *Innesto portagomma ø13 mm*
410-5006	B.42.0035	Nipple hose barb ø16 mm *Innesto portagomma ø16 mm*
410-5154	B.42.0013	Nipple male thread 3/8" *Innesto filettato maschio 3/8"*
410-5155	B.42.0014	Nipple male thread 1/2" *Innesto filettato maschio 1/2"*

TURNING CONNECTORS
RACCORDI GIREVOLI

- 360° turning
- 90° flexing hose connectors
- Male / Female thread

- *Girevoli a 360°*
- *Pieghevoli a 90°*
- *Filettati Maschio / Femmina*

Product name *Nome prodotto*	Product code *Codice prodotto*	Air inlet *Attacco aria*	Inside diameter *Diametro interno*
DV7MFG14	B.43.0006	1/4" BSP	7 mm
DV11MFG38	B.43.0001	3/8" BSP	11 mm
DV11MFG12	B.43.0007	1/2" BSP	11 mm
DV16MFG34	B.43.0008	3/4" BSP	16 mm
DV16MFG1	B.43.0009	1" BSP	16 mm

TURNING CONNECTORS
RACCORDI GIREVOLI

- Male / Female thread
- *Filettati Maschio / Femmina*

Product name *Nome prodotto*	Product code *Codice prodotto*	Air inlet *Attacco aria*	Inside diameter *Diametro interno*
RV7MFB14	B.43.0010	1/4" BSP	7 mm
RV11MFB12	B.43.0011	1/2" BSP	11 mm
RV11MFB38	B.43.0003	3/8" BSP	11 mm
RV16MFB34	B.43.0012	3/4" BSP	16 mm
RV25MFB1	B.43.0013	1" BSP	25 mm

FILTERS, REGULATORS AND LUBRICATORS
FILTRI, REGOLATORI E LUBRIFICATORI

HEAVY DUTY SERIES

- Filter-regulator group with manometer and lubricator
- With bracket suitable for wall mounting
- Automatic drain
- Built-in overpressure exhaust

On request is also available the version with 3/4" inlet

SERIE HEAVY DUTY

- *Gruppo filtro-regolatore con manometro e lubrificatore*
- *Provvisto di staffa per fissaggio a parete*
- *Dispositivo drenaggio condensa automatico*
- *Scarico della sovrappressione incorporato*

Su richiesta è disponibile anche la versione con attacco da 3/4"

Product code *Codice prodotto*	B.45.0002
Air inlet *Attacco aria*	1/2" BSP
P_in Max	17 bar 246 psi
P_out	0,4-10 bar 6-145 psi
Height *Altezza*	287 mm 11.3 in
Width *Larghezza*	174 mm 6.85 in

HOSES
TUBI FLESSIBILI

LIGHT DUTY SERIES

Polyurethane hoses extremely flexible and light; spark proof, ideal for light devices; color black; working pressure: 10 bar - 145 psi

SERIE LIGHT DUTY

Tubi in poliuretano estremamente flessibili e leggeri; antiscintilla adatti per attrezzi leggeri; colore nero; pressione di esercizio: 10 bar - 145 psi

HEAVY DUTY SERIES

Rubber hoses with textile braid reinforcement; externally with textile effect for an easier grip; excellent resistance to oil and abrasion; color blue; working pressure: 20 bar - 290 psi

SERIE HEAVY DUTY

Tubi in gomma con inserti tessili; esternamente a impressione di tela per una facile presa; resistenti all'olio ed all'abrasione; colore azzurro; pressione di esercizio: 20 bar - 290 psi

POLYURETHANE HOSES *TUBI IN POLIURETANO*

Product name *Nome prodotto*	Product code *Codice prodotto*	Ø Inner Ø Interno	Ø External Ø Esterno	Lenght Lunghezza
CTP8X12/DP	B.41.0010	8 mm 0.315 in	12 mm 0.472 in	on demand *a richiesta*

RUBBER HOSES *TUBI IN GOMMA*

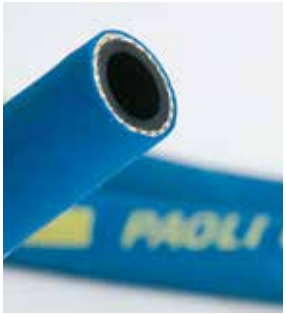

Product name *Nome prodotto*	Product code *Codice prodotto*	Ø Inner Ø Interno	Ø External Ø Esterno	Lenght Lunghezza
CTG8X17T	B.41.0012	8 mm 0.315 in	17 mm 0.669 in	on demand *a richiesta*
CTG10X19T	B.41.0002	10 mm 0.394 in	19 mm 0.748 in	on demand *a richiesta*
CTG13X23T	B.41.0013	13 mm 0.512 in	23 mm 0.906 in	on demand *a richiesta*
CTG16X26T	B.41.0014	16 mm 0.630 in	26 mm 1.02 in	on demand *a richiesta*

PAOLI 1/2” IMPACT SOCKETS
CHIAVI A BUSSOLA PAOLI 1/2”

SPECIAL IMPACT SOCKETS ON DEMAND

For sockets and square drives different from the above listed or special drawings, PAOLI can execute parts on request.

Do not esitate to contact us for further information.

Light Series available with code BCL12X.

CHIAVI A BUSSOLA SPECIALI A RICHIESTA

Per esagoni e/o quadri porta bussola diversi da quelli elencati oppure formati speciali, la PAOLI esegue lavorazioni a disegno su richiesta.

Non esitate a contattarci per ulteriori informazioni.

Serie “Light” disponibile con codice BCL12X.

⬡ mm	C	L
10	BC12X10	BC12X10L
11	BC12X11	BC12X11L
12	BC12X12	BC12X12L
13	BC12X13	BC12X13L
14	BC12X14	BC12X14L
15	BC12X15	BC12X15L
16	BC12X16	BC12X16L
17	BC12X17	BC12X17L
18	BC12X18	BC12X18L
19	BC12X19	BC12X19L
20	BC12X20	BC12X20L
21	BC12X21	BC12X21L
22	BC12X22	BC12X22L
23	BC12X23	BC12X23L
24	BC12X24	BC12X24L
25	BC12X25	BC12X25L
26	BC12X26	
27	BC12X27	BC12X27L
28	BC12X28	BC12X28L
29	BC12X29	
30	BC12X30	BC12X30L
31	BC12X31	BC12X31L
32	BC12X32	BC12X32L

KEY: C= SHORT, L= LONG
LEGENDA: C= CORTA, L=LUNGA

IMPACT SOCKETS FOR ALLOY WHEELS
CHIAVI A BUSSOLA PER CERCHI IN LEGA

The PAOLI impact sockets for alloy wheels application allow not to damage the wheel as they have a black teflon part (detached from the metal socket) that can rotate. This feature enables the tire repairer to work in peace of mind and avoid marking or scratching the wheel, also in the presence of grains of powder that in the rotation of the socket could damage the wheel.

Le bussole per cerchi in lega PAOLI offrono il grande vantaggio di aver la parte in teflon nera, staccata dalla bussola in metallo e la stesas può ruotare senza danneggiare il cerchio. Questa caratteristica consente al gommista di lavorare in tranquillità ed evitare di segnare o graffiare il cerchio, anche in presenza di granelli di polvere che nella rotazione della bussola potrebbero danneggiare il cerchio.

Code Codice		⬡
L02.E009L.001	1/2"	17 mm
L02.E011L.001	1/2"	19 mm
L02.E013L.001	1/2"	21 mm

PAOLI 3/4” IMPACT SOCKETS
CHIAVI A BUSSOLA PAOLI 3/4”

SPECIAL IMPACT SOCKETS ON DEMAND

For sockets and square drives different from the above listed or special drawings, PAOLI can execute parts on request.

Do not esitate to contact us for further information.

Light Series available with code BCL34X.

CHIAVI A BUSSOLA SPECIALI A RICHIESTA

Per esagoni e/o quadri porta bussola diversi da quelli elencati oppure formati speciali, la PAOLI esegue lavorazioni a disegno su richiesta.

Non esitate a contattarci per ulteriori informazioni.

Serie “Light” disponibile con codice BCL34X.

⬡ mm	C	L
16	BC34X16	
17	BC34X17	BC34X17L
18	BC34X18	BC34X18L
19	BC34X19	BC34X19L
20	BC34X20	BC34X20L
21	BC34X21	BC34X21L
22	BC34X22	BC34X22L
23	BC34X23	BC34X23L
24	BC34X24	BC34X24L
26	BC34X26	BC34X26L
27	BC34X27	BC34X27L
28	BC34X28	BC34X28L
29	BC34X29	BC34X29L
30	BC34X30	BC34X30L

⬡ mm	C	L
32	BC34X32	BC34X32L
33	BC34X33	BC34X33L
34	BC34X34	BC34X34L
35	BC34X35	BC34X35L
36	BC34X36	BC34X36L
37	BC34X37	BC34X37L
38	BC34X38	BC34X38L
41	BC34X41	BC34X41L
42	BC34X42	BC34X42L
43	BC34X43	BC34X43L
46	BC34X46	BC34X46L
47	BC34X47	
50	BC34X50	

KEY: C= SHORT, L= LONG

- Square drive 3/4”
- Hexagons from 16 to 50 mm

LEGENDA: C= CORTA, L=LUNGA

- *Quadri da 3/4”*
- *Esagoni da 16 a 50 mm*

PAOLI 1” IMPACT SOCKETS
CHIAVI A BUSSOLA PAOLI 1”

SPECIAL IMPACT SOCKETS ON DEMAND

For sockets and square drives different from the above listed or special drawings, PAOLI can execute parts on request. Do not esitate to contact us for further information.

Light Series available with code BCL1X.

CHIAVI A BUSSOLA SPECIALI A RICHIESTA

Per esagoni e/o quadri porta bussola diversi da quelli elencati oppure formati speciali, la PAOLI esegue lavorazioni a disegno su richiesta. Non esitate a contattarci per ulteriori informazioni.

Serie “Light” disponibile con codice BCL1X.

⬡ mm	C	LP
21	BC1X21	
22	BC1X22	
23	BC1X23	BC1X23L
24	BC1X24	BC1X24L
26	BC1X26	
27*	BC1X27	BC1X27L
28	BC1X28	BC1X28L
29	BC1X29	
30	BC1X30	BC1X30L
32*	BC1X32	BC1X32L
33*	BC1X33	BC1X33L
34	BC1X34	BC1X34L
35	BC1X35	
36	BC1X36	BC1X36L
37	BC1X37	BC1X37L
38	BC1X38	BC1X38L
41	BC1X41	BC1X41L

⬡ mm	C	LP
42	BC1X42	BC1X42L
43	BC1X43	BC1X43L
46	BC1X46	BC1X46L
47	BC1X47	BC1X47L
48	BC1X48	
50	BC1X50	BC1X50L
52	BC1X52	BC1X52L
56	BC1X56	BC1X56L
60	BC1X60	BC1X60L
65	BC1X65	BC1X65L
70	BC1X70	BC1X70L
75	BC1X75	BC1X75L
80	BC1X80	BC1X80L
85	BC1X85	
90	BC1X90	
95	BC1X95	
100	BC1X100	

KEY: C= SHORT, LP= LONG DEEP,
* HEAVY DUTY AVAILABLE

BC1X27, BC1X30, BC1X32, BC1X33 ALSO AVAILABLE LONG DEEP THIN AND EXTENDED 170 MM.

LEGENDA: C= CORTA, LP=LUNGA PROFONDA,
** HEAVY DUTY DISPONIBILE*

BC1X27, BC1X30, BC1X32, BC1X33 DISPONIBILI ANCHE LUNGHE PROFONDE SOTTILI E PROLUNGATE 170 MM.

PAOLI 1" 1/2 IMPACT SOCKETS
CHIAVI A BUSSOLA PAOLI 1" 1/2

SPECIAL IMPACT SOCKETS ON DEMAND

For sockets and square drives different from the above listed or special drawings, PAOLI can execute parts on request.

Do not esitate to contact us for further information.

CHIAVI A BUSSOLA SPECIALI A RICHIESTA

Per esagoni e/o quadri porta bussola diversi da quelli elencati oppure formati speciali, la PAOLI esegue lavorazioni a disegno su richiesta.

Non esitate a contattarci per ulteriori informazioni.

⬡ mm	C	L
41	BC112X41	
42	BC112X42	
43	BC112X43	
46	BC112X46	
47	BC112X47	
48	BC112X48	
50	BC112X50	
52	BC112X52	
55	BC112X55	
56	BC112X56	
60	BC112X60	
65	BC112X65	
70	BC112X70	
75	BC112X75	
80	BC112X80	

⬡ mm	C	L
85	BC112X85	
90	BC112X90	
95	BC112X95	
100	BC112X100	
105	BC112X105	
110	BC112X110	
115	BC112X115	
120	BC112X120	
125	BC112X125	
130	BC112X130	
135	BC112X135	
140	BC112X140	
145	BC112X145	
150	BC112X150	
155	BC112X155	

KEY: C= SHORT, L= LONG

- Square drive 1" 1/2
- Hexagons from 41 to 155 mm

LEGENDA: C= CORTA, L=LUNGA

- *Quadri da 1" 1/2*
- *Esagoni da 41 a 155 mm*

INSERT ADAPTERS
INSERTI ADATTATORI

Product name *Nome prodotto*	*Product code* *Codice prodotto*	*from* *da*	*to* *a*
IRD34-12	B.29.0001	1/2"	3/4"
IRD1-34	B.29.0002	3/4"	1"
IRD112-1	B.29.0003	1"	1"1/2

UNIVERSAL JOINTS
SNODI

Product name *Nome prodotto*	*Product code* *Codice prodotto*	*from* *da*	*to* *a*
CSNC12	B.10.0006	1/2"	1/2"
CSNC34	B.10.0007	3/4"	3/4"
CSNC1	B.10.0008	1"	1"
CSNC112	B.10.0009	1"1/2	1"1/2

EXTENSIONS
PROLUNGHE

Product name *Nome prodotto*	*Product code* *Codice prodotto*	*Type* *Tipo*	*from* *da*	*to* *a*
CPRC12C	B.08.0008	C	1/2"	1/2"
CPRC12L	B.08.0009	L	1/2"	1/2"
CPRC34C	B.08.0001	C	3/4"	3/4"
CPRC34L	B.08.0002	L	3/4"	3/4"
CPRC1C	B.08.0010	C	1"	1"
CPRC1L	B.08.0011	L	1"	1"

KEY: C= SHORT, L= LONG
LEGENDA: C= CORTA, L=LUNGA

PAOLI TORQUE EXTENSIONS
BARRE DI TORSIONE PAOLI

PAOLI 1/2”

Product name *Nome prodotto*	Product code *Codice prodotto*	Ø in	Ø mm	Length *Lunghezza in*	Length *Lunghezza mm*	Nm	Ft-lbs
CBT12X6	03.00.000.001	0,236	6	5,63 in	143 mm	20	14,8
CBT12X7	03.00.001.001	0,276	7	5,63 in	143 mm	55	40,7
CBT12X8	03.00.002.001	0,315	8	5,63 in	143 mm	80	59,2
CBT12X9	03.00.003.001	0,354	9	5,63 in	143 mm	110	81,4
CBT12X10	03.00.004.001	0,394	10	5,63 in	143 mm	190	140,6
CBT12X11	03.00.005.001	0,433	11	5,63 in	143 mm	300	222
CBT12X12	03.00.006.001	0,472	12	5,63 in	143 mm	370	273,8
CBT12X13	03.00.007.001	0,512	13	5,63 in	143 mm	430	318,2
CBT12X14	03.00.008.001	0,551	14	5,63 in	143 mm	470	347,8

(*) INDICATIVE TORQUE VALUE: ACCURACY OF +/- 10%
(*) VALORE DI COPPIA INDICATIVO: APPROSSIMAZIONE +/- 10%

PAOLI TORQUE EXTENSIONS
BARRE DI TORSIONE PAOLI

PAOLI 3/4”

Product name *Nome prodotto*	Product code *Codice prodotto*	Ø in	Ø mm	Length *Lunghezza in*	Length *Lunghezza mm*	Nm	Ft-lbs
CBT34X6	03.01.000.001	0,236 in	6 mm	7,68 in	195 mm	30	22,2
CBT34X7	03.01.001.001	0,276 in	7 mm	7,68 in	195 mm	80	59,2
CBT34X8	03.01.002.001	0,315 in	8 mm	7,68 in	195 mm	140	103,6
CBT34X9	03.01.003.001	0,354 in	9 mm	7,68 in	195 mm	210	155,4
CBT34X10	03.01.004.001	0,394 in	10 mm	7,68 in	195 mm	290	214,6
CBT34X12	03.01.006.001	0,472 in	12 mm	7,68 in	195 mm	410	310,8
CBT34X13	03.01.007.001	0,512 in	13 mm	7,68 in	195 mm	460	340,4
CBT34X14	03.01.008.001	0,551 in	14 mm	7,68 in	195 mm	500	370
CBT34X15	03.01.009.001	0,591 in	15 mm	7,68 in	195 mm	530	392,2

(*) INDICATIVE TORQUE VALUE: ACCURACY OF +/- 10%
(*) VALORE DI COPPIA INDICATIVO: APPROSSIMAZIONE +/- 10%

PAOLI TORQUE EXTENSIONS
BARRE DI TORSIONE PAOLI

PAOLI 1”

Product name *Nome prodotto*	Product code *Codice prodotto*	Ø in	Ø mm	Length *Lunghezza in*	Length *Lunghezza mm*	Nm	Ft-lbs
CBT1X12	03.02.006.001	0,472	12	9,13 in	232 mm	630	466,2
CBT1X13	03.02.007.001	0,512	13	9,13 in	232 mm	760	562,4
CBT1X14	03.02.008.001	0,551	14	9,13 in	232 mm	850	629
CBT1X15	03.02.009.001	0,591	15	9,13 in	232 mm	1100	814
CBT1X16	03.02.010.001	0,630	16	9,13 in	232 mm	1250	925
CBT1X17	03.02.011.001	0,669	17	9,13 in	232 mm	1350	999
CBT1X18	03.02.012.001	0,709	18	9,13 in	232 mm	1600	1184
CBT1X19	03.02.013.001	0,748	19	9,13 in	232 mm	1750	1295
CBT1X21	03.02.014.001	0,827	21	9,13 in	232 mm	1970	1458
CBT1X23	03.02.015.001	0,906	23	9,13 in	232 mm	2150	1591
CBT1X25	03.02.016.001	0,984	25	9,13 in	232 mm	2250	1665

(*) INDICATIVE TORQUE VALUE: ACCURACY OF +/- 10%
(*) VALORE DI COPPIA INDICATIVO: APPROSSIMAZIONE +/- 10%

COMMERCIAL TORQUE SOCKETS
BARRE DI TORSIONE COMMERCIALI

PAOLI 1/2”

Product name *Nome prodotto*	Product code *Codice prodotto*	⬢	Nm	Ft-lbs	Length *Lunghezza mm*	Length *Lunghezza in*
CBTM12X17X70	04.00.000.001	17 mm	70	51,8	220 mm	8,66 in
CBTM12X17X75	04.00.000.002	17 mm	75	55,5	220 mm	8,66 in
CBTM12X17X95	04.00.000.003	17 mm	95	70,3	220 mm	8,66 in
CBTM12X17X11	04.00.000.004	17 mm	110	81,4	220 mm	8,66 in
CBTM12X17X12	04.00.000.005	17 mm	120	88,8	220 mm	8,66 in
CBTM12X19X70	04.00.001.001	19 mm	70	51,8	220 mm	8,66 in
CBTM12X19X75	04.00.001.002	19 mm	75	55,5	220 mm	8,66 in
CBTM12X19X90	04.00.001.003	19 mm	90	66,6	220 mm	8,66 in
CBTM12X19X11	04.00.001.004	19 mm	110	81,4	220 mm	8,66 in
CBTM12X19X12	04.00.001.005	19 mm	120	88,8	220 mm	8,66 in
CBTM12X19X13	04.00.001.006	19 mm	135	99,9	220 mm	8,66 in
CBTM12X19X14	04.00.001.007	19 mm	140	103,6	220 mm	8,66 in
CBTM12X19X17	04.00.001.008	19 mm	170	125,8	220 mm	8,66 in
CBTM12X21X80	04.00.002.001	21 mm	80	59,2	220 mm	8,66 in
CBTM12X21X11	04.00.002.002	21 mm	110	81,4	220 mm	8,66 in
CBTM12X22X11	04.00.003.001	22 mm	110	81,4	220 mm	8,66 in

(*) INDICATIVE TORQUE VALUE: ACCURACY OF +/- 10%
(*) VALORE DI COPPIA INDICATIVO: APPROSSIMAZIONE +/- 10%

COMMERCIAL TORQUE SOCKETS
BARRE DI TORSIONE COMMERCIALI

PAOLI 1”

Product name *Nome prodotto*	Product code *Codice prodotto*	⬢	Nm	Ft-lbs	Length *Lunghezza mm*	Length *Lunghezza in*
CBTM1X24X300	04.02.005.001	24 mm	300	222	305 mm	12 in
CBTM1X27X400	04.02.006.001	27 mm	400	296	305 mm	12 in
CBTM1X29X400	04.02.007.001	29 mm	400	296	305 mm	12 in
CBTM1X30X450	04.02.008.001	30 mm	450	333	305 mm	12 in
CBTM1X30X550	04.02.008.002	30 mm	550	407	305 mm	12 in
CBTM1X32X500	04.02.009.001	32 mm	500	370	305 mm	12 in
CBTM1X32X600	04.02.009.002	32 mm	600	444	305 mm	12 in
CBTM1X32X700	04.02.009.003	32 mm	700	518	305 mm	12 in
CBTM1X33X500	04.02.010.001	33 mm	500	370	305 mm	12 in
CBTM1X33X600	04.02.010.002	33 mm	600	444	305 mm	12 in
CBTM1X33X650	04.02.010.003	33 mm	650	481	305 mm	12 in
CBTM1X33X700	04.02.010.004	33 mm	700	518	305 mm	12 in

(*) INDICATIVE TORQUE VALUE: ACCURACY OF +/- 10%
(*) VALORE DI COPPIA INDICATIVO: APPROSSIMAZIONE +/- 10%

POWER REGULATORS
REGISTRI DI POTENZA

Code *Codice*	Air inlet *Attacco aria*
B.16.0004	1/4" BSP
B.16.0001	3/8" BSP
B.16.0003	1/2" BSP
B.16.0002	3/4" BSP
B.16.0005	1" BSP

SPECIAL SILENCERS
SILENZIATORI SPECIALI

Code *Codice*	Impact wrench *Avvitatore*
D.01.23.0003	DP 92 XC
D.01.23.0003	DP 92
D.01.23.0014	DP 176

paoli AVVITATORI

SUSPENSION SHACKLES AND HANDLES
GANCI DI SOSPENSIONE E MANIGLIE

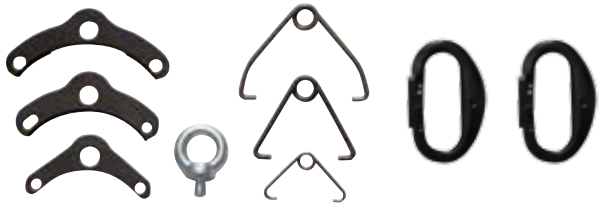

Code *Codice*	Product name *Nome prodotto*	Impact wrench *Avvitatore*
D.01.28.0006	Hanger *Gancio di sostegno*	DP 92, DP 92 XC
D.01.28.0005	Hanger *Gancio di sostegno*	DP 176
D.01.28.0003	Hanger *Gancio di sostegno*	DP 37, DP 38
D.01.28.0002	Suspension shackle *Gancio di sospensione*	DP 246
D.01.28.0001	Suspension shackle *Gancio di sospensione*	DP 251, DP 320, DP 321
D.09.10.0001	Eyebolt *Golfaro*	DP 362, DP 256 BG, DP 362 BG
D.01.36.0004	Round side handle *Maniglia tonda*	DP 362, DP 256 BG, DP 362 BG
D.01.36.0001	Round side handle *Maniglia tonda*	DP 251, DP 320, DP 321
D.01.36.0003	Round side handle *Maniglia tonda*	DP 236, DP 246

LUBRICANTS
LUBRIFICANTI

Lube oil and grease *Olio e grasso lubrificanti*	Quantity *Quantità*	Code *Codice*
Special oil for Paoli air impact wrench motors *Olio speciale per i motori degli avvitatori Paoli*	33 ml 1 lt 5 lt	B.27.0006 B.27.0004 B.27.0005
Special oil for Paoli air impact wrench hammer mechanism *Olio speciale per le masse battenti degli avvitatori Paoli*	1 lt 5 lt	B.27.0009 B.27.0010
Special grease for Paoli impact wrench hammer mechanism *Grasso speciale per le masse battenti degli avvitatori Paoli*	25 gr 1 kg	B.27.0008 B.27.0007
Oil for Paoli hydraulic control unit *Olio per centralina idraulica*	15 lt	B.27.0013
Special spray lubricant for Paoli air impact wrench motors *Lubrificante spray speciale per il motore degi avvitatori Paoli*	500 ml	B.27.0016

PAOLI DISPLAYERS
ESPOSITORI PAOLI

B.26.0015

B.26.0009

B.26.0010

Table displayers made of steel for Paoli impact wrenches with quick release couplings included.

Models available:
- 1 position
- 3 positions
- 5 positions

Espositori da tavolo in metallo per avvitatori Paoli completi di attacchi a sganciamento rapido.

Modelli disponibili:
- 1 posizione
- 3 posizioni
- 5 posizioni

Demountable stand for Paoli impact wrenches with quick release couplings and catalog holder included.

Available models:
- 6 positions (B.26.0003)
- 9 positions (B.26.0004)

Espositore smontabile per avvitatori Paoli completo di attacchi a sganciamento rapido e di portacataloghi.

Modelli disponibili:
- 6 posizioni (B.26.0003)
- 9 posizioni (B.26.0004)

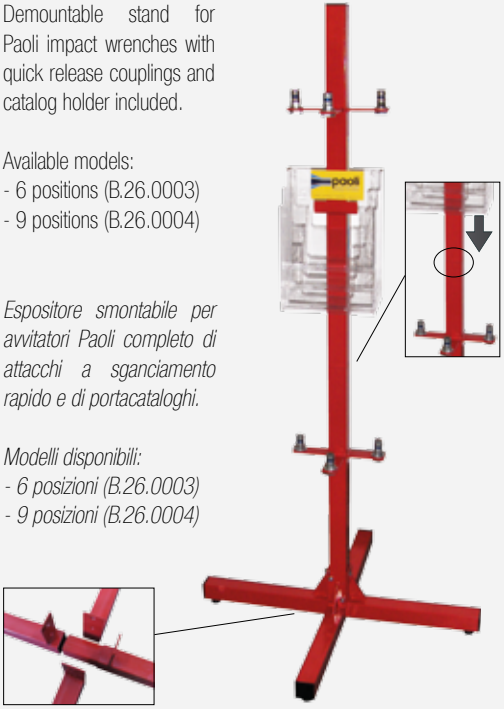

PAOLI WHEEL GUN BAGS
BORSE PER AVVITATORI PAOLI

B.19.0002 RED / ROSSO

B.19.0001 BLUE / BLU

B.19.0003 BLACK / NERO

Made in technical fabric with polyethylene foam padding. Removable padding. Hand wash with soap and water (not washing machine).

- more colors availables
- new design
- each bag can contain a 1"sq.dr. wheel gun with socket mounted on
- available tag

In tessuto tecnico con imbottitura in foam (polietilene espanso). Imbottitura sfoderabile. Lavabile a mano con acqua e sapone (non in lavatrice).

- vari colori disponibili
- nuovo design
- ogni borsa può contenere un avvitatore con bussola montata
- possibilità di identificare il contenuto dall'esterno

PROFESSIONAL GLOVES
GUANTI PROFESSIONALI

EASY ON/OFF FIT GLOVE

With improved contours for a better fit, the Fast Fit® Glove is the tool to use for everyday jobs. The glove incorporates a Clarino Synthetic Leather palm, stretch panels between the fingers, two-way stretch Spandex padded back increases protection. A new taller cuff has been added to provide for additional protection and a more secure fit. Performance plus economy. Machine washable.

CALZATA VELOCE

Con un nuovo design per una migliore calzata, il guanto Fast Fit® è il prodotto adatto per i lavori di ogni giorno. Il guanto incorpora un palmo in Clarino, cuoio sintetico, con inserti tra le dita, ed il dorso imbottito con Spandex bi-elastico per migliorarne la protezione. Un polsino più avvolgente è stato aggiunto per aumentare la protezione ed incrementarne la vestibilità. Eccellente rapporto qualità/prezzo. Lavabile in lavatrice.

HEAVY DUTY GLOVE

For super protection and an unbelievable fit, try the M-Pact® 2 Glove. Anatomically designed with advanced features that include tapered stretch side panels that form comfortably between fingers and a molded Neoprene cuff for a seamless fit to your wrist. It also has an integrating impact absorbing molded rubber finger protection and EVA deep ribbed accordion knuckle protection. This glove has it all. Machine washable.

GUANTO PER LAVORI PESANTI

Per una maggiore protezione ed una perfetta vestibilità provate il guanto M-Pact® 2. Con un design anatomico e caratteristiche innovative che includono affusolati inserti elasticizzati tra le dita ed un polsino in Neoprene. Per un maggior assorbimento degli urti questo guanto è dotato di inserti in gomma termoplastica iniettati direttamente sulle dita con una leggera imbottitura in gel EVA sulle nocche. Questo guanto ha proprio tutto! Lavabile in lavatrice.

FAST FIT® – POWERFUL PERFORMANCE AT A GREAT VALUE

Code *Codice*	Size *Taglie*	Colours *Colori*
B.38.01.01.0002	M	black nero
B.38.01.01.0003	L	
B.38.01.01.0004	XL	

M-PACT® 2 – GET TOUGH WITH US

Code *Codice*	Size *Taglie*	Colours *Colori*
B.38.01.01.0026	M	black nero
B.38.01.01.0027	L	
B.38.01.01.0028	XL	

PROFESSIONAL GLOVES
GUANTI PROFESSIONALI

ORIGINAL® GLOVE – THE GLOVE THAT STARTED IT ALL

Code *Codice*	Size *Taglie*	Colours *Colori*
B.38.01.01.0006	M	black / nero
B.38.01.01.0007	L	
B.38.01.01.0008	XL	
B.38.01.01.0011	L	red / rosso
B.38.01.01.0012	XL	
B.38.01.01.0014	M	blue / blu
B.38.01.01.0015	L	

ALL-PURPOSE GLOVE

Designed and manufactured to take on the toughest tasks you can throw at it, the Original® Glove provides a winning combination of versatility and performance. The Clarino Synthetic Leather palm and fingertips extends the life of the glove while the Thermal Plastic Rubber hook and loop cuff closure and two-way stretch Spandex top provides a perfect fit.
Machine washable.

GUANTO PER TUTTI GLI USI

Disegnato e realizzato per resistere alle più dure situazioni cui puoi sottoporlo, il guanto Original® è un'ottima combinazione di versatilità e prestazioni. Il palmo e le dita in Clarino, cuoio sintetico, allungano la vita del guanto mentre la chiusura in gomma termoplastica ed il dorso in Spandex elastico garantiscono una perfetta calzata.
Lavabile in lavatrice.

ORIGINAL® VENT – ORIGINAL SPECIALTY LINE

Code *Codice*	Size *Taglie*	Colours *Colori*
B.38.01.01.0023	L	black / nero
B.38.01.01.0024	XL	

FULLY VENTILATED GLOVE

Improved design. Designed for hot or humid conditions, the Original® Vent Glove gives you a single-layer of lightweight air mesh on the top to minimize heat build-up while it's perforated Clarino Synthetic Leather palm and fully ventilated construction keeps the entire hand comfortable and cool. A new taller cuff with an improved rubber closure system gives you the confidence you need when the heat is on. Machine washable.

GUANTO COMPLETAMENTE VENTILATO

Il guanto Original® Vent è pensato per l'uso nei climi caldi o umidi. Presenta una rete ad un solo strato sul dorso per permettere la massima traspirazione, mentre la ventilazione del palmo per mantenere la mano asciutta è assicurata dal Clarino, cuoio sintetico traforato. Un nuovo polsino in gomma vi garantisce di lavorare con la massima tranquillità anche alle temperature più calde. Lavabile in lavatrice.

TORI
D PASSION
OR OIL
net

PRODUCT CARE
ASSISTENZA TECNICA

TECHNICAL ASSISTANCE
ASSISTENZA TECNICA

SERVICE
Paoli Service is at your disposal to provide professional advices about the realization, installation and correct use of a compressed-air system, and offers the most efficient answer in the shortest time.
Moreover, we repair and overhaul all our products (impact wrenches, special equipments, hydraulic range, accessories) and every impact wrench you can buy.
We are easily reachable thanks to a dedicated telephone number and an e-mail.

ASSISTENZA TECNICA
L'Assistenza Tecnica Paoli è a vostra disposizione per fornire consulenze tecniche specializzate per la realizzazione, installazione ed uso di impianti ad aria compressa e offre una risposta efficiente nel tempo più breve possibile. Inoltre, siamo attrezzati per la riparazione e revisione di tutte le nostre forniture (avvitatori, attrezzature speciali, gamma idraulica e accessori). Ripariamo anche gli avvitatori pneumatici di altre marche. Siamo facilmente raggiungibili grazie a un numero di telefono e a una e-mail dedicati.

E-MAIL SERVICE@PAOLI.NET
PHONE +39.0522.364560

Dino Paoli S.r.l.
Via G.Dorso, 5 - 42124 - Reggio Emilia - Italy
Phone: +39.0522.364511 - FAX: +39.0522.304864
www.paoli.net - sales@paoli.net

BUY OUR SPARE PARTS ON LINE!
ACQUISTA I RICAMBI ON-LINE!

WWW.PAOLI.NET

SERVICE KITS
KIT MANUTENZIONE

AVAILABLE SERVICE KITS AND ALL THE SPARE PARTS YOU NEED.
REQUIRE US OUR COMPLETE LIST OF SPARE PARTS.

SONO DISPONIBILI SERVICE KITS E TUTTI I RICAMBI DI CUI AVETE BISOGNO.
RICHIEDETECI L'ELENCO COMPLETO DEI RICAMBI DISPONIBILI.

SPARE PARTS
RICAMBI

As manufactures of our wheel guns we get available to our customers all the spare parts for maintenance and repair. Contact us for inquiries and quotes.

Come produttori dei nostri avvitatori mettiamo a disposizione dei nostri clienti tutti i ricambi per la manutenzione e la riparazione. Contattaci per informazioni e preventivi.

ACCESSORIES SERVICE & REPAIR
ASSISTENZA & RIPARAZIONE ACCESSORI

Across the range of accessories that we sell we provide sales of spare parts. We repair and overhaul all our products. Please contact our After Sale Service for information.

Forniamo ricambi per tutta la gamma di accessori che vendiamo. Ripariamo e revisioniamo tutti i nostri prodotti. Contatta il nostro servizio post vendita per informazioni.

www.mypaoli.com

ENGINEERING

Since 1968 we have been manufacturing wheel guns, and we would now like to get our professionalism and experience available to our customers to an even greater extent.
We have invested heavily in research and development in order to get procedures and instruments suitable for the study and creation of products most suited to the growing needs of the automotive industry.
Dino Paoli is in fact now able to offer to customers an Engineering service which consists in the development of variations of wheel guns components customized according to different needs.
The engineering offer covers several areas: performances, durability, ergonomics, lightness.
To obtain these results we use and work on materials from the aviation and military industry, such as special steels, carbon fibre, aluminium and magnesium alloy, titanium.
The design of the new components is tested using finite element analysis (FEM) and once designed (CAD) these are produced using CAM, which allows us to easily obtain even geometrically complex parts.
We also have a range of suppliers skilled in heat treatments, who are capable to accurately identify the expected mechanical features.

Costruiamo avvitatori pneumatici dal 1968, e ora vogliamo rendere disponibili la nostra professionalità e la nostra esperienza ai nostri clienti in maniera ancora maggiore. Abbiamo investito in maniera significativa nella ricerca e nello sviluppo, per ottenere strumenti e metodi idonei allo studio e alla creazione di prodotti più adatti alle crescenti necessità dell'industria automotive.
La Paoli è infatti ora pronta ad offrire ai clienti un servizio ingegneristico che consiste nello sviluppo di variazioni dei componenti dell'avvitatore in base alle varie necessità.
Questa proposta ingegneristica copre diverse aree: prestazioni, durata, ergonomia e leggerezza. Per ottenere questi risultati utilizziamo e lavoriamo materiali usati nell'industria militare e nell'aviazione, come speciali tipi di acciaio, fibra di carbonio, leghe di alluminio e magnesio, titanio.
Il design dei nuovi componenti viene testato utilizzando il metodo degli elementi finiti (FED). Una volta progettati (CAD), vengono prodotti tramite il CAM, che ci permette di realizzare facilmente anche le più complesse parti geometriche.
Abbiamo anche una serie di fornitori esperti nel trattamento del calore, che riescono ad identificare accuratamente le caratteristiche meccaniche previste.

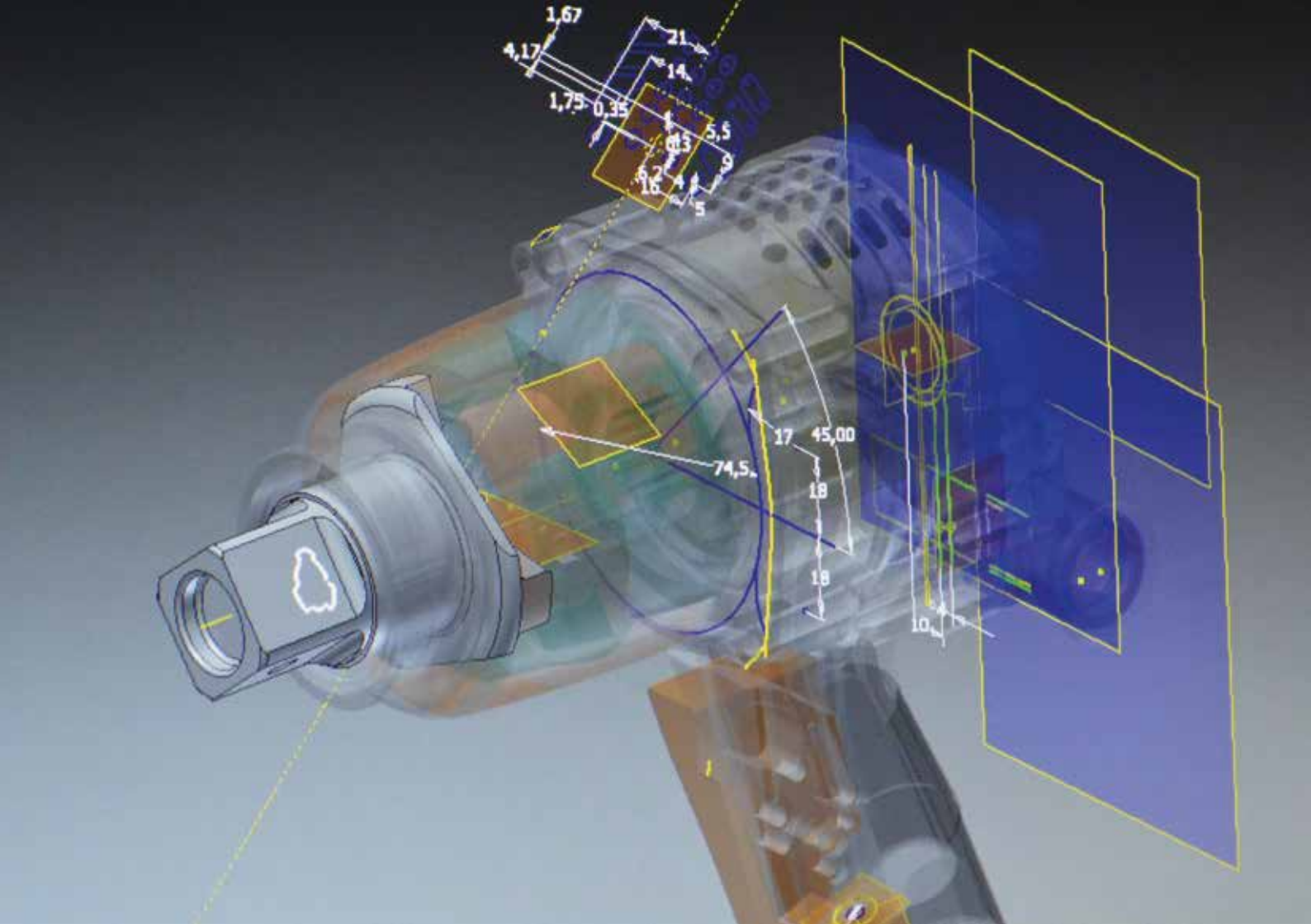
1,67
4,17
21
14
1,75
0,35
5,5
13
9
16
4
5
17
45,00
74,5
18
18
10

DIN 267 STANDARD
NORMA DIN 267

TIGHTENING TORQUE. BOLT PITCH AND QUALITY
COPPIA DI SERRAGGIO. QUALITÀ E PASSO BULLONE

The numbers given in the line of text [e.g. 3.6] are indexes in which the first number [e.g. 3] represents 10% of the breaking load in kg/mm2, whilst the second [e.g. 6] represents 10% of the ratio between the minimum elastic limit and the minimum breaking load.
I numeri rappresentati nella riga di testa [es. 3.6] sono degli indici in cui il primo numero [es. 3] rappresenta il 10% del carico di rottura in kg/mm2, mentre il secondo [es. 6] rappresenta il 10% del rapporto tra il limite elastico minimo ed il carico di rottura minimo.

		Bolt quality *Qualità del bullone*	3.6	4.6	4.8	5.6	5.8	6.8	8.8	10.9	12.9
	S (mm)	S (mm)	Torque *Coppia* (Nm)	Torque *Coppia* (Nm)	Torque *Coppia* (Nm)	Torque *Coppia* (Nm)	Torque *Coppia* (Nm)	Torque *Coppia* (Nm)	Torque *Coppia* (Nm)	Torque *Coppia* (Nm)	Torque *Coppia* (Nm)
M4	3	7	0.85	1.1	1.4	1.5	1.9	2.3	2.9	4.1	4.9
M5	4	9	1.7	2.2	2.8	3.0	3.7	4.5	6.0	8.5	10
M6	5	10	2.9	3.9	4.8	5.1	6.4	7.7	10	14	17
M8	6	13	7a	9.3	12	12	16	19	25	35	41
M10	8	17	14	19	23	25	31	37	49	69	83
M12	10	19	24	32	40	43	54	65	86	120	145
M14	12	22	39	51	64	68	86	105	135	190	230
M16	14	24	59	79	98	105	130	155	210	295	355
M18	14	27	81	110	135	145	180	215	290	405	485
M20	17	30	115	155	190	205	255	305	410	580	690

Note: The torque values are only a rough indication and have been calculated with a friction factor of 0.125 - Nota: I valori di coppia servono solo per un'indicazione di massima e sono stati calcolati con un fattore di attrito di 0.125

DIN 267 STANDARD
NORMA DIN 267

TIGHTENING TORQUE. BOLT PITCH AND QUALITY
COPPIA DI SERRAGGIO. QUALITÀ E PASSO BULLONE

	Bolt quality *Qualità del bullone*		3.6	4.6	4.8	5.6	5.8	6.8	8.8	10.9	12.9
	S (mm)	S (mm)	Torque *Coppia* (Nm)	Torque *Coppia* (Nm)	Torque *Coppia* (Nm)	Torque *Coppia* (Nm)	Torque *Coppia* (Nm)	Torque *Coppia* (Nm)	Torque *Coppia* (Nm)	Torque *Coppia* (Nm)	Torque *Coppia* (Nm)
M22	17	32	155	205	260	275	345	415	550	780	930
M24	19	36	265	265	330	350	440	530	710	1000	1200
M27	19	41	295	390	490	520	650	780	1050	1500	1800
M30	22	46	395	530	660	710	880	1050	1450	2000	2400
M33	24	50	540	720	900	960	1200	1450	1900	2700	3250
M36	27	55	690	920	1150	1250	1550	1850	2450	3450	4150
M39	27	60	920	1200	1500	1600	2000	2400	3200	4500	5400
M42	32	65	1100	1500	1850	1950	2450	2950	3950	5550	6650
M45	32	70	1400	1850	2300	2450	3100	3700	4950	6950	8350
M48	36	75	1700	2250	2800	3000	3750	4450	5950	8400	10100
M52	36	80	2150	2900	3600	3850	4800	5750	7650	10800	12900
M56	-	85	2700	3600	4500	4800	5950	7150	9550	13400	16100
M60	-	90	3350	4450	5550	5950	7400	8900	11900	16700	20000
M64	-	95	4000	5350	6700	7150	8950	10700	14300	20100	24100
M68	-	100	4850	6500	8100	8650	10800	13000	17300	24300	29100

Note: The torque values are only a rough indication and have been calculated with a friction factor of 0.125 - Nota: I valori di coppia servono solo per un'indicazione di massima e sono stati calcolati con un fattore di attrito di 0.125

paoli®

www.paoli.net - sales@paoli.net

F1 SUPPLIERS

/dinopaoli

/dinopaoli

/company/dino-paoli

YouTube /paolipitstop

The information, images, and/or data contained in this catalogue is copyrighted by Dino Paoli S.r.l. All other logos, products, and company names mentioned in the Dino Paoli S.R.L. General Catalogue are trademarks of their respective owners.

Le informazioni, le immagini e/o dati contenuti in questo catalogo sono protette da copyright Dino Paoli Srl .Tutti gli altri loghi, prodotti e nomi di società menzionati nel Catalogo Generale Dino Paoli S.R.L. sono marchi registrati dei rispettivi proprietari.

GC.2016.04

Dino Paoli S.r.l.
Via G. Dorso 5 - 42124 - Reggio Emilia - Italy
Phone +39.0522.364511 - Fax +39.0522.304864

www.paoli.net - sales@paoli.net

MADE IN ITALY